VISIT…

УСТАВ
ГАРНИЗОННОЙ И КАРАУЛЬНОЙ СЛУЖБ ВООРУЖЁННЫХ СИЛ СОЮЗА ССР

ВОЕНИЗДАТ
МИНИСТЕРСТВА ОБОРОНЫ СОЮЗА ССР
МОСКВА — 1957

МИНИСТЕРСТВО ВООРУЖЁННЫХ СИЛ
СОЮЗА ССР

УСТАВ

ГАРНИЗОННОЙ И КАРАУЛЬНОЙ СЛУЖБ ВООРУЖЁННЫХ СИЛ СОЮЗА ССР

ВОЕННОЕ ИЗДАТЕЛЬСТВО
МИНИСТЕРСТВА ВООРУЖЁННЫХ СИЛ СОЮЗА ССР
МОСКВА—1950

ПРИКАЗ

МИНИСТРА ВООРУЖЁННЫХ СИЛ СОЮЗА ССР

№ 23

20 февраля 1950 г. г. Москва

1. Ввести в действие объявляемый Устав гарнизонной и караульной служб Вооружённых Сил Союза ССР.

2. Устав гарнизонной службы Красной Армии 1941 года (приказ Народного Комиссара Обороны Союза ССР № 40 от 24 января 1941 г.) — отменить.

Министр Вооружённых Сил
Союза ССР
Маршал Советского Союза

ВАСИЛЕВСКИЙ

Устав гарнизонной и караульной служб Вооружённых Сил Союза ССР излагает организацию и порядок несения гарнизонной и караульной служб, а также определяет права и обязанности должностных лиц гарнизона и военнослужащих, несущих караульную службу.

Настоящим Уставом, наравне с воинскими частями (кораблями) и подразделениями, руководствуются все штабы, управления, учреждения и заведения Вооружённых Сил Союза ССР.

В соответствии с этим обязанности должностных лиц гарнизона, относящиеся к воинским частям, в равной степени распространяются на все учреждения и заведения гарнизона.

ОБЩИЕ ПОЛОЖЕНИЯ

1. Воинские части, учреждения и заведения, расположенные постоянно или временно в каком-либо населённом пункте или вне его, составляют гарнизон.

2. В каждом гарнизоне организуются гарнизонная и караульная службы.

Гарнизонная служба заключается в поддержании воинской дисциплины в гарнизоне, в обеспечении необходимых условий для размещения, повседневной жизни и подготовки войск и в проведении различных гарнизонных мероприятий с участием войск.

Караульная служба заключается в охране и обороне военного имущества, боевой техники и других военных объектов, а также в охране лиц, содержащихся на гауптвахте.

3. Границы территории, в пределах которой организуется гарнизонная служба, определяются приказом начальника гарнизона, а по отдельным, наиболее важным гарнизонам — приказом командующего войсками военного округа.

В эти границы, помимо того пункта, в котором расположены войска, могут быть включены и некоторые близлежащие населённые пункты.

4. Руководство гарнизонной и караульной службами во всех гарнизонах, расположенных в пределах военного округа, осуществляет командующий войсками военного округа.

Руководство гарнизонной и караульной службами в гарнизоне и общее наблюдение за несением караульной службы внутри воинских частей (учреждений, заведений) гарнизона осуществляет начальник гарнизона.

Распоряжения командующего войсками военного округа (начальника гарнизона) по этим службам обязательны к точному выполнению воинскими частями, учреждениями, заведениями и отдельными военнослужащими (командами) всех родов войск и специальных войск, находящимися в пределах данного округа (гарнизона).

Все возникающие вопросы, касающиеся несения гарнизонной и караульной служб войсками Министерств Внутренних Дел и Государственной Безопасности, командующий войсками военного округа (начальник гарнизона) разрешает через старших начальников этих войск в округе (гарнизоне).

5. Руководство гарнизонной и караульной службами в гарнизонах, в которых преобладают части, учреждения и заведения Военно-морских сил, осуществляет командующий флотом (флотилией). Перечень таких гарнизонов объявляется Генеральным Штабом Вооружённых Сил Союза ССР.

6. В военное время руководство гарнизонной и караульной службами в гарнизонах, расположенных в пределах фронта (отдельной армии), осуществляет командующий войсками фронта (командующий отдельной армией).

7. Все положения настоящего Устава, касающиеся прав и обязанностей командующего войсками военного округа по руководству гарнизонной и караульной службами, относятся в равной мере к командующему флотом (флотилией) и к командующему войсками фронта (командующему отдельной армией).

8. При расположении войск в лагерях мероприятия по поддержанию воинской дисциплины и охране общелагерных объектов проводятся согласно положениям Устава внутренней службы и настоящего Устава.

9. К несению гарнизонной и караульной служб привлекаются воинские части всех родов войск и специальных войск.

Очерёдность несения гарнизонной и караульной служб в гарнизоне воинскими частями устанавливается начальником гарнизона в зависимости от их состава и предназначения.

Военно-учебные заведения привлекаются к несению гарнизонной и караульной служб в гарнизоне в пределах времени, предусмотренного для этой цели учебным планом.

10. Охрана и оборона аэродромных объектов, как правило, возлагается на авиационно-технические части.

Охрана и оборона центральных и окружных складов (баз) возлагается на местные стрелковые войска.

Отдельные склады (базы) центрального и окружного подчинения могут охраняться командами вольнонаёмной охраны, которые несут службу применительно к положениям настоящего Устава.

11. Каждый военнослужащий обязан оказывать содействие лицам, несущим гарнизонную или караульную службу.

Военнослужащий, заметивший нарушение службы кем-либо из состава патрулей или караулов, обязан немедленно сообщить об этом коменданту гарнизона, дежурному по караулам (по части, по кораблю, по лагерному сбору) или начальнику караула и доложить своему непосредственному начальнику.

РАЗДЕЛ ПЕРВЫЙ

ДОЛЖНОСТНЫЕ ЛИЦА ГАРНИЗОНА И ИХ ОБЯЗАННОСТИ

Глава 1

ДОЛЖНОСТНЫЕ ЛИЦА ГАРНИЗОНА

12. В каждом гарнизоне старший из начальников по должности, а при равных должностях — старший по воинскому званию вступает в исполнение обязанностей начальника гарнизона.

В некоторых гарнизонах, по усмотрению командующего войсками военного округа, начальники гарнизонов могут назначаться приказом по войскам военного округа.

О вступлении в исполнение обязанностей начальник гарнизона объявляет в приказе по гарнизону, доносит командующему войсками военного округа и своему непосредственному начальнику, а также сообщает об этом местным органам власти.

13. В случае прибытия в гарнизон на постоянное расположение воинской части (соединения, учреждения, заведения), командир (начальник) которой старше по должности, а при равных должностях — старше по воинскому званию начальника данного гарнизона, он вступает в исполнение обязанностей начальника гарнизона. Если определение старшинства затруднено или когда начальник гарнизона был назначен приказом

командующего войсками военного округа, начальник гарнизона сдаёт свои обязанности вновь прибывшему командиру (начальнику) только по приказу командующего. О сдаче и приёме обязанностей оба доносят командующему войсками военного округа и своим непосредственным начальникам.

14. Обязанности начальника гарнизона в Москве и Ленинграде принимают на себя соответственно командующие войсками Московского и Ленинградского военных округов.

15. Обязанности заместителя начальника гарнизона по политической части исполняет заместитель по политической части того командира (начальника), который выполняет обязанности начальника гарнизона, о чём объявляется в приказе по гарнизону.

16. В каждом гарнизоне назначаются комендант гарнизона и его помощники. В гарнизонах, где нет штатных комендантов, для исполнения обязанностей коменданта гарнизона и его помощников приказом начальника гарнизона назначаются офицеры из частей данного гарнизона.

В Москве и Ленинграде коменданты гарнизонов одновременно являются комендантами этих городов.

17. При совместном расположении в гарнизоне частей (не менее полка, отдельного батальона или дивизиона и им соответствующих) Сухопутных войск, Военно-воздушных и Военно-морских сил, а также войск Министерств Внутренних Дел и Государственной Безопасности назначаются помощники коменданта гарнизона по этим войскам, о чём объявляется в приказе по гарнизону.

18. Приказом начальника гарнизона могут также назначаться от частей гарнизона следующие должностные лица:

— старший войсковой хозяйственник гарнизона;

— начальник автотракторной инспекции гарнизона;

— гарнизонный врач;

— гарнизонный ветеринарный врач;

— старший начальник финансовой службы в гарнизоне;

— начальник пожарной охраны гарнизона;

— гарнизонный военный дирижёр.

Все должностные лица гарнизона, за исключением коменданта гарнизона, выполняют свои обязанности по совместительству с основной должностью.

19. На гарнизонную (общелагерную) гауптвахту назначается начальник гауптвахты, который одновременно является помощником коменданта гарнизона (лагерного сбора), а там, где эта должность не предусмотрена штатами, его обязанности выполняет один из помощников коменданта гарнизона (лагерного сбора).

Глава 2

ОБЯЗАННОСТИ ДОЛЖНОСТНЫХ ЛИЦ ГАРНИЗОНА

Начальник гарнизона

20. Начальник гарнизона по вопросам гарнизонной и караульной служб подчиняется командующему войсками военного округа.

Он отвечает за поддержание в гарнизоне должной воинской дисциплины, за организацию и несе-

ние караульной службы, за состояние противопожарной охраны в гарнизоне, за организацию и проведение гарнизонных мероприятий с участием войск.

21. Начальник гарнизона обязан:

— повседневно руководить деятельностью должностных лиц гарнизона;

— докладывать командующему войсками военного округа свои соображения по организации охраны и обороны гарнизонных объектов и патрулирования в гарнизоне, представлять ему на утверждение расписание караулов гарнизона;

— устанавливать порядок допуска в хранилища (склады) гарнизонного значения, находящиеся под охраной гарнизонных караулов;

— руководить разработкой гарнизонного плана мероприятий на случай объявления мобилизации;

— организовать наблюдение за воздухом и оповещение о воздушной тревоге, противовоздушную оборону, противохимическую защиту и противопожарную охрану в гарнизоне и контролировать их состояние;

— лично и через назначенных лиц проверять несение службы гарнизонными и внутренними караулами и патрулями, а также правильность содержания арестованных на гарнизонной и войсковых гауптвахтах;

— размещать, по указанию командующего войсками военного округа, воинские части (подразделения, команды), прибывающие в гарнизон;

— устанавливать для воинских частей гарнизона порядок пользования учебными полями,

стрельбищами, полигонами, а также хлебопекарнями, банями, мастерскими, местами купания людей, водопоя и купания лошадей и т. п.;

— рассматривать и утверждать план обслуживания частей гарнизона местными и гарнизонными культурно-просветительными учреждениями;

— устанавливать порядок сбора и действий войск на случай объявления тревоги в гарнизоне;

— следить за сохранением в гарнизоне военной и государственной тайны;

— организовать охрану зданий, складов и других помещений частей, убывших из состава гарнизона;

— руководить, согласно указаниям командующего войсками военного округа, деятельностью квартирно-эксплоатационной части гарнизона по обеспечению войск гарнизона казарменно-жилищным фондом и военнослужащих квартирами; контролировать выполнение планов текущего ремонта зданий в гарнизоне;

— проводить парады войск гарнизона и другие гарнизонные мероприятия с участием войск;

— назначать в необходимых случаях почётные караулы;

— выделять с разрешения командующего войсками военного округа (а в исключительных случаях — самостоятельно, с немедленным донесением ему) подразделения (части) для борьбы с пожарами и со стихийными бедствиями или для оказания помощи гражданскому населению, пострадавшему от стихийных бедствий;

— устанавливать время перехода частей гарнизона на зимнюю и летнюю формы одежды;

— поддерживать постоянную связь с местными партийными и советскими органами;

— назначать производство дознаний и привлекать к ответственности военнослужащих, не принадлежащих к составу частей данного гарнизона, за совершённые ими проступки и преступления;

— принимать меры к предупреждению происшествий в гарнизоне и к ликвидации их последствий.

22. Начальник гарнизона встречает, рапортует и сопровождает прибывающих в расположение гарнизона: Председателя Президиума Верховного Совета Союза ССР, Председателя Совета Министров Союза ССР, Генералиссимуса Советского Союза, Министра Вооружённых Сил Союза ССР, его заместителей и Маршалов Советского Союза. Для встречи этих лиц выстраивается почётный караул.

23. Начальник гарнизона, кроме лиц, указанных в ст. 22, встречает, рапортует и сопровождает прибывающих в расположение гарнизона Председателя Президиума Верховного Совета и Председателя Совета Министров союзной республики, на территории которой находится данный гарнизон, Адмиралов Флота, Главных маршалов родов войск и всех своих прямых начальников.

В случае прибытия в гарнизон офицеров (генералов, адмиралов) для выполнения служебных заданий прямых начальников по вопросам гарнизонной и караульной служб начальник гарнизона представляется лишь старшим его по званию.

24. Начальник гарнизона города Москвы в случаях, указанных в ст. 22 и 23, руководствуется, кроме того, особыми указаниями.

25. При временном убытии из гарнизона (в отпуск, в длительную командировку) начальник гарнизона передаёт исполнение своих обязанностей старшему после себя начальнику, объявляет об этом в приказе по гарнизону и доносит командующему войсками военного округа.

Заместитель начальника гарнизона по политической части

26. Заместитель начальника гарнизона по политической части подчиняется начальнику гарнизона.

27. Заместитель начальника гарнизона по политической части обязан:

— организовывать и проводить общегарнизонные партийно-политические мероприятия;

— руководить работой гарнизонных культурно-просветительных учреждений;

— составлять план обслуживания частей гарнизона местными и гарнизонными культурно-просветительными учреждениями и представлять его на утверждение начальнику гарнизона;

— заботиться об обеспечении войск гарнизона казарменно-жилищным фондом и военнослужащих квартирами;

— устанавливать и поддерживать постоянную связь с местными партийными и советскими органами и обеспечивать участие частей гарнизона в массовых политических мероприятиях, проводимых партийными и советскими органами;

— периодически проверять содержание арестованных на гарнизонной и войсковых гауптвахтах.

Комендант гарнизона

28. Комендант гарнизона подчиняется начальнику гарнизона. Он непосредственно отвечает за правильное и бдительное несение службы гарнизонными караулами, за надлежащее содержание арестованных на гарнизонной гауптвахте и за поддержание дисциплины среди военнослужащих в общественных местах и на улицах.

29. Комендант гарнизона обязан:

— составлять по указанию начальника гарнизона расписание и ведомость наряда гарнизонных караулов от частей гарнизона, табели постам (приложения 1, 2 и 3), схемы расположения постов и инструкции начальникам караулов;

— организовать охрану и оборону гарнизонных объектов в соответствии с расписанием караулов и патрулирование в пределах гарнизона (приложение 15);

— докладывать начальнику гарнизона свои соображения о возможности сокращения гарнизонного наряда;

— лично и через своих помощников проверять несение службы гарнизонными караулами, внешнее состояние охраняемых объектов, а также состояние постов и караульных помещений, наличие и исправность оборудования и инвентаря в караульных помещениях и на постах;

— следить за соблюдением военнослужащими воинской дисциплины и установленной формы одежды в общественных местах и на улицах;

— разрабатывать по указанию начальника гарнизона план сбора и действий частей гарнизона по тревоге;

— разрабатывать инструкции на случай объявления тревоги в гарнизоне, на случай возникновения пожара и стихийных бедствий;

— проверять в частях подготовку подразделений, назначаемых в гарнизонные караулы, и готовность дежурного подразделения гарнизона;

— проверять проведение развода гарнизонных караулов;

— определять средства для поддержания связи дежурного по караулам с гарнизонными караулами, порядок передачи приказаний начальникам караулов и представления донесений ими; проверять соблюдение правил, установленных для переговоров при пользовании средствами связи;

— рассматривать ведомость наряда оркестров частей и представлять её на утверждение начальнику гарнизона;

— своевременно инструктировать дежурных по караулам и их помощников перед заступлением в наряд; вручать дежурным по караулам записки с паролями;

— ежедневно просматривать постовые ведомости гарнизонных караулов и безотлагательно устранять отмеченные недочёты;

— следить за исправным состоянием гарнизонной гауптвахты и за надлежащим содержанием на ней арестованных; давать начальнику гауптвахты письменные распоряжения о направлении арестованных на работы, в баню и, по требованию судебно-следственных органов, на допрос или в суд, а также о направлении заболевших арестованных в лечебное учреждение (приложение 16);

— проверять состояние противопожарной охраны в гарнизоне;

— вести учёт происшествий и нарушений дисциплины в гарнизоне, докладывать о них и о принятых мерах начальнику гарнизона;

— по согласованию с местными органами власти устанавливать на реке (озере) места для купания людей, для водопоя и купания лошадей, для стирки белья и мытья машин и распределять их по указанию начальника гарнизона между частями гарнизона;

— проверять оборудование мест купания на участках частей, а также организацию и несение службы дежурными командами пловцов и дежурными фельдшерами (санитарными инструкторами);

— вести учёт всех воинских частей гарнизона, а также всех военнослужащих, прибывающих в командировку или в отпуск (приложение 13);

— осуществлять контроль за своевременным убытием к месту службы военнослужащих, находящихся в командировках и отпусках;

— вести учёт оружия, изъятого у задержанных военнослужащих;

— размещать проходящие подразделения (команды) и отдельных военнослужащих и обеспечивать их довольствием согласно аттестатам;

— принимать меры к оказанию медицинской помощи заболевшим военнослужащим, находящимся в отпусках и командировках;

— проверять охрану, а также противопожарное состояние казарменных помещений частей, убывших в лагерь или выбывших из состава гарнизона;

— организовать регулирование движения проходящих воинских частей, отдельных колонн автомобилей и гусеничных машин;

— контролировать подготовку войск гарнизона к парадам и обеспечивать порядок во время парадов, демонстраций, митингов и похоронных процессий, в которых участвуют войска;

— наряжать и подготавливать, по указанию начальника гарнизона, почётные караулы от частей гарнизона;

— организовывать, по указанию начальника гарнизона, погребение умерших военнослужащих;

— следить за содержанием в порядке воинских кладбищ, братских могил и воинских памятников.

30. В случае возникновения в частях гарнизона или на гарнизонных объектах пожара или стихийного бедствия комендант гарнизона обязан немедленно доложить об этом начальнику гарнизона, прибыть на место происшествия и принять необходимые меры для борьбы с пожаром или стихийным бедствием.

31. Если военнослужащий, находящийся в отпуску или в командировке, не может прибыть в срок к месту своей службы вследствие перерыва сообщения или по болезни, комендант гарнизона сообщает о причине задержки военнослужащего командиру части, из которой военнослужащий прибыл. В случае болезни военнослужащего распоряжением коменданта гарнизона производится освидетельствование заболевшего врачом.

О времени убытия военнослужащего к месту службы и о причине его задержки комендант гарнизона делает отметку в документах военнослужащего и в книге учёта.

32. В случае смерти или тяжёлой болезни членов семьи (отца, матери, жены, детей, братьев или сестёр), а также в случае пожара или стихийного бедствия, постигшего семью военнослужащего, прибывшего в отпуск из другого гарнизона, комендант гарнизона имеет право продлить ему отпуск на срок не более семи суток, извещая об этом командира той части, из которой прибыл военнослужащий.

О сроке и причине задержки комендант гарнизона делает отметку в отпускном билете военнослужащего и в книге учёта.

33. При нарушении военнослужащими воинской дисциплины комендант гарнизона имеет право делать напоминание младшим и равным ему по званию, а в крайнем случае подвергать аресту не подчинённых ему военнослужащих в соответствии со ст. 52 Дисциплинарного устава.

В случае нарушения воинской дисциплины военнослужащим, старшим по званию, комендант гарнизона обращается к нему и просит прекратить нарушение дисциплины.

Если необходимо, комендант гарнизона спрашивает у военнослужащего, нарушившего воинскую дисциплину, документы, удостоверяющие его личность.

При отсутствии у военнослужащего документов, удостоверяющих его личность, а также в случае неправильного оформления их комендант гарнизона имеет право задержать военнослужащего.

Во всех случаях у арестованного или задержанного военнослужащего изымается оружие.

О всех мерах, принятых в отношении виновного, комендант гарнизона сообщает

командиру части и докладывает начальнику гарнизона.

34. Если личность задержанного военнослужащего не может быть немедленно установлена вследствие отсутствия у него документов, комендант гарнизона обязан в течение суток с момента задержания военнослужащего принять меры к установлению его личности. О всех таких лицах комендант гарнизона немедленно докладывает начальнику гарнизона и сообщает военному прокурору.

35. Местонахождение коменданта гарнизона должно быть хорошо известно всем воинским частям, учреждениям и заведениям гарнизона. В городских административных учреждениях и в общественных местах должны быть номера телефонов и служебный адрес коменданта гарнизона.

Указания по размещению и оборудованию управления коменданта гарнизона изложены в приложении 14.

Управление коменданта гарнизона при отсутствии штатных транспортных средств обеспечивается ими за счёт частей (учреждений, заведений) согласно плану, утверждённому начальником гарнизона.

Помощник коменданта гарнизона

36. Помощник коменданта гарнизона подчиняется коменданту гарнизона и выполняет все его задания по гарнизонной и караульной службам.

37. Помощники коменданта гарнизона по воинским частям Сухопутных войск, Военно-воздуш-

ных и Военно-морских сил, а также войск Министерств Внутренних Дел и Государственной Безопасности в своей деятельности руководствуются ст. 29 настоящего Устава и указаниями коменданта гарнизона.

Старший войсковой хозяйственник гарнизона

38. Старший войсковой хозяйственник гарнизона назначается из старших по должности или по званию заместителей командиров частей по снабжению (начальников тыла соединений). Он подчиняется начальнику гарнизона и отвечает за своевременное проведение гарнизонных мероприятий по хозяйственно-бытовому обеспечению частей гарнизона.

39. Старший войсковой хозяйственник гарнизона обязан:

— представлять на утверждение начальнику гарнизона план использования частями гарнизона хлебопекарен, холодильников, боен, бань, прачечных и т. п., а также план распределения между частями гарнизона земельных участков, отводимых местными органами власти под пастбища, сенокосы и подсобные хозяйства;

— контролировать обеспечение воинских частей гарнизона электроэнергией, топливом, водой и правильность их расходования;

— контролировать, по указанию начальника гарнизона, правильность эксплоатации, ход и качество текущего ремонта казарменно-жилищного фонда гарнизона и квартир военнослужащих;

— следить за своевременной разгрузкой железнодорожных вагонов, цистерн и судов (барж), прибывших в адрес частей гарнизона;

— разрабатывать план хозяйственных мероприятий на случай объявления тревоги в гарнизоне.

Начальник автотракторной инспекции гарнизона

40. Начальник автотракторной инспекции гарнизона назначается из числа офицеров гарнизона. Он подчиняется начальнику гарнизона и отвечает за организацию контроля по соблюдению правил уличного движения водителями автомобилей (мотоциклов, тракторов), принадлежащих воинским частям.

41. Начальник автотракторной инспекции гарнизона обязан:

— разрабатывать план мероприятий по предупреждению аварий автомобилей (мотоциклов, тракторов) в гарнизоне и, если необходимо, согласовывать эти мероприятия с местными органами государственной автомобильной инспекции;

— организовать систематический контроль за выполнением водителями правил уличного движения, проверяя при этом техническую исправность автомобилей (мотоциклов, тракторов) и использование их по назначению;

— составлять наряд дежурства офицеров, привлекаемых в качестве инспекторов автотракторной инспекции, и представлять его начальнику гарнизона на утверждение; привлекать с разрешения начальника гарнизона в помощь инспекторам отдельных военнослужащих воинских частей;

— в случае нарушения водителем правил уличного движения или использования машины без положенных документов и не по назначению, а также езды на технически неисправной машине отбирать у него документы на право управления машиной, а при необходимости задерживать водителя с машиной и сообщать об этом командиру соответствующей части;

— организовать по заявкам коменданта гарнизона регулирование движения проходящих колонн автомобилей и гусеничных машин;

— проверять по плану, утверждённому начальником гарнизона, правильность несения службы контрольно-техническими пунктами в частях гарнизона;

— своевременно докладывать начальнику гарнизона о случаях нарушения водителями правил уличного движения или использования не по назначению автомобилей (мотоциклов, тракторов), принадлежащих воинским частям;

— немедленно докладывать начальнику гарнизона и сообщать коменданту гарнизона о происшествиях (авариях, катастрофах) с военными автомобилями (мотоциклами, тракторами) и производить расследование их причин на месте происшествия;

— вести учёт происшествий с автомобилями (тракторами, мотоциклами) и нарушений правил уличного движения и своевременно докладывать начальнику гарнизона свои соображения по их предупреждению.

Инспекторы автотракторной инспекции гарнизона должны иметь на левом рукаве повязку из голубой материи.

Гарнизонный врач

42. Гарнизонный врач назначается из старших по должности или по званию врачей воинских частей (соединений) или военно-медицинских учреждений гарнизона. Он подчиняется начальнику гарнизона и отвечает за организацию и проведение общих для гарнизона санитарно-гигиенических, лечебно-профилактических и противоэпидемических мероприятий.

43. Гарнизонный врач обязан:

— разрабатывать и проводить в жизнь общие для всего гарнизона санитарно-гигиенические, лечебно-профилактические и противоэпидемические мероприятия;

— проверять санитарно-эпидемическое состояние гарнизона, содержание территорий воинских частей и состояние водоснабжения;

— проверять санитарное состояние гарнизонных столовых, хлебопекарен, водоисточников, боен, бань, прачечных, дезинфекционных камер и мест купания личного состава частей гарнизона;

— осуществлять контроль за своевременным проведением в частях гарнизона предохранительных прививок против заразных заболеваний;

— организовать медицинское обслуживание частей гарнизона, не имеющих медицинского состава, временно находящихся в гарнизоне подразделений (команд) и отдельных военнослужащих, а также членов семей военнослужащих гарнизона;

— организовать медицинское обеспечение частей, привлекаемых на гарнизонные торжества, спортивные соревнования, а также для борьбы с пожарами и со стихийными бедствиями;

— руководить мероприятиями по ликвидации заразных заболеваний в частях гарнизона;

— привлекать с разрешения начальника гарнизона лиц медицинской службы частей гарнизона для проведения санитарно-гигиенических, лечебно-профилактических и противоэпидемических мероприятий в гарнизоне;

— участвовать в разработке местными органами здравоохранения мероприятий по улучшению санитарного состояния района расположения гарнизона;

— следить за содержанием больных в госпиталях гарнизона и периодически производить обходы больных;

— наблюдать за деятельностью гражданских учреждений, обслуживающих воинские части гарнизона: амбулаторий, больниц, хлебопекарен, боен и т. п., а также за содержанием больных военнослужащих, помещённых в гражданские лечебные учреждения, и за своевременной выпиской их;

— контролировать работу гарнизонных военно-медицинских учреждений и руководить деятельностью гарнизонной военно-врачебной комиссии;

— проверять санитарное состояние помещений гарнизонных караулов и гауптвахты; организовать медицинские осмотры арестованных, содержащихся на гарнизонной гауптвахте, и оказание им медицинской помощи;

— разрабатывать план медико-санитарных мероприятий на случай объявления тревоги в гарнизоне;

— участвовать в проведении мероприятий по медицинскому обеспечению очередных призывов;

— организовать, по указанию начальника гарнизона, проверку санитарного состояния проходящих воинских эшелонов и залов ожидания для военнослужащих на вокзалах (в порту, на пристани);

— проводить по плану, утверждённому начальником гарнизона, совещания и занятия с врачами частей гарнизона с целью обмена опытом и повышения их квалификации;

— своевременно докладывать начальнику гарнизона о санитарном состоянии гарнизона и необходимых мерах по его улучшению;

— немедленно докладывать начальнику гарнизона о происшествиях, повлёкших ранения или смерть военнослужащих, о случаях заразных заболеваний в частях гарнизона и среди местного населения и о мерах, принятых к прекращению этих заболеваний.

Гарнизонный ветеринарный врач

44. Гарнизонный ветеринарный врач назначается из старших по должности или по званию ветеринарных врачей воинских частей (соединений) или военно-ветеринарных учреждений гарнизона. Он подчиняется начальнику гарнизона и отвечает за организацию и проведение общих для гарнизона ветеринарно-профилактических, противоэпизоотических и лечебных мероприятий.

45. Гарнизонный ветеринарный врач обязан:

— разрабатывать и проводить в жизнь общие для всего гарнизона ветеринарно-профилактические, противоэпизоотические и лечебные мероприятия;

— проверять эпизоотическое состояние конского состава и других животных в частях гарнизона;

— осуществлять ветеринарно-санитарное наблюдение за бойнями, мясокомбинатами и холодильниками, снабжающими мясом части гарнизона, а также за местами размещения, водопоя и купания лошадей и за пастбищами;

— руководить мероприятиями по ликвидации заразных заболеваний среди животных в частях гарнизона;

— организовать ветеринарное обслуживание частей гарнизона, не имеющих ветеринарного состава, а также подразделений (команд), временно находящихся в гарнизоне;

— контролировать работу гарнизонных военно-ветеринарных учреждений;

— проводить по плану, утверждённому начальником гарнизона, совещания и занятия с ветеринарными врачами частей гарнизона с целью обмена опытом и повышения их квалификации;

— привлекать с разрешения начальника гарнизона лиц ветеринарной службы частей гарнизона для проведения необходимых ветеринарно-профилактических и противоэпизоотических мероприятий в гарнизоне;

— организовать ветеринарное обеспечение конского состава частей, привлекаемых на гарнизонные торжества, спортивные соревнования, а также для борьбы со стихийными бедствиями и т. п.;

— участвовать в разработке местными гражданскими ветеринарными органами мероприятий по улучшению ветеринарного состояния района расположения гарнизона;

— разрабатывать план ветеринарных мероприятий на случай объявления тревоги в гарнизоне;

— своевременно докладывать начальнику гарнизона о ветеринарно-санитарном состоянии гарнизона и необходимых мерах по его улучшению;

— немедленно докладывать начальнику гарнизона о происшествиях, повлёкших тяжёлые ранения или падёж лошадей, а также о случаях заразных заболеваний среди конского состава и других животных, принадлежащих частям гарнизона и местному населению, и о мерах, принятых к прекращению этих заболеваний.

Старший начальник финансовой службы в гарнизоне

46. Старший начальник финансовой службы в гарнизоне назначается из старших по должности или по званию офицеров финансовой службы частей (соединений, учреждений, заведений) гарнизона. Он подчиняется начальнику гарнизона и отвечает за своевременное выполнение поручений начальника гарнизона и начальника финансового отдела военного округа по финансовым вопросам.

47. Старший начальник финансовой службы в гарнизоне обязан:

— осуществлять контроль за своевременным представлением частями гарнизона заявок и требований на денежные средства, а также установленной отчётности;

— докладывать начальнику гарнизона о сроках получения воинскими частями денежного

довольствия для личного состава из местных учреждений государственного банка;

— производить по поручению финансового отдела округа предварительную проверку раздаточных ведомостей на выплату денежного довольствия личному составу частей гарнизона;

— проводить по плану, утверждённому начальником гарнизона, занятия с личным составом финансовой службы частей гарнизона по изучению приказов и указаний по финансовым вопросам;

— инструктировать внутренние проверочные комиссии частей гарнизона;

— производить внезапные проверки касс в частях гарнизона по планам, утверждённым начальником гарнизона, и докладывать ему и начальнику финансового отдела округа об обнаруженных недочётах в финансовом хозяйстве частей гарнизона;

— проверять, по поручению финансового отдела округа, выполнение предложений по актам ревизии частей гарнизона;

— привлекать в необходимых случаях, с разрешения начальника гарнизона, личный состав финансовой службы частей гарнизона для выполнения заданий финансового отдела округа.

Начальник пожарной охраны гарнизона

48. Начальник пожарной охраны назначается из старших по должности или по званию начальников пожарной охраны воинских частей (учреждений, заведений) гарнизона. Он подчиняется начальнику гарнизона и непосредственно отвечает за организацию противопожарной охраны в гар-

низоне и за постоянную готовность пожарных команд частей гарнизона.

49. Начальник пожарной охраны гарнизона обязан:

— разрабатывать план противопожарных мероприятий в гарнизоне;

— контролировать несение службы пожарными командами воинских частей; следить за содержанием в исправности пожарного инвентаря и оборудования на гарнизонных объектах и в частях гарнизона;

— воспрещать пользование неисправными приборами отопления и освещения, а также пользование зрительными залами и другими помещениями, не оборудованными в противопожарном отношении;

— инструктировать начальников пожарной охраны (команд) частей гарнизона и периодически проводить с ними специальные занятия;

— проводить по плану, утверждённому начальником гарнизона, учения пожарных команд частей гарнизона с участием местных пожарных команд и учебные пожарные тревоги на объектах, охраняемых гарнизонными караулами;

— привлекать, с разрешения начальника гарнизона, офицеров пожарной охраны воинских частей для проверки состояния противопожарной охраны в гарнизоне;

— принимать меры к немедленному устранению недочётов в противопожарном состоянии жилых и служебных помещений, складов, парков, ангаров и т. п., а также в содержании пожарного инвентаря и пожарного оборудования в частях гарнизона;

— вызывать при возникновении пожара в гарнизоне пожарные команды воинских частей и местные пожарные команды и руководить их работой при тушении пожара;

— немедленно докладывать начальнику гарнизона или сообщать коменданту гарнизона о возникновении пожара в гарнизоне и о мерах, принятых к его тушению;

— производить на месте расследование причин пожара;

— своевременно докладывать начальнику гарнизона о недочётах в противопожарной охране гарнизона и свои соображения по их устранению.

Гарнизонный военный дирижёр

50. Гарнизонный военный дирижёр назначается из старших по должности или по званию военных дирижёров частей (соединений, заведений) гарнизона. Он подчиняется коменданту гарнизона и отвечает за обслуживание оркестрами воинских частей общих для всего гарнизона мероприятий и за подготовку сводного оркестра гарнизона.

51. Гарнизонный военный дирижёр обязан:

— участвовать в разработке плана обслуживания воинских частей гарнизона, не имеющих своих оркестров, оркестрами других частей;

— составлять ведомости наряда оркестров воинских частей на развод гарнизонных караулов и для других гарнизонных мероприятий;

— разрабатывать план подготовки сводного оркестра гарнизона;

— контролировать по плану, утверждённому начальником гарнизона, специальную подготовку оркестров частей гарнизона;

— проводить строевую и специальную подготовку сводного оркестра гарнизона и руководить им.

Начальник квартирно-эксплоатационной части гарнизона (района)

52. Начальник квартирно-эксплоатационной части гарнизона (района) подчиняется начальнику квартирно-эксплоатационного управления (отдела) военного округа. По вопросам обеспечения частей гарнизона казарменно-жилищным фондом он выполняет указания начальника гарнизона.

Начальник квартирно-эксплоатационной части гарнизона (района) отвечает за подготовку, эксплоатацию, учёт и своевременное производство текущего ремонта казарменно-жилищного фонда, приписанного к квартирно-эксплоатационной части. Он также отвечает за обеспечение частей гарнизона предметами квартирного довольствия.

53. Начальник квартирно-эксплоатационной части гарнизона (района) обязан:

— представлять начальнику гарнизона планы зданий и специальных сооружений, отводимых для воинских частей, и докладывать свои соображения по их использованию;

— составлять и докладывать начальнику гарнизона заявки местным органам власти на выделение частям гарнизона недостающего казарменно-жилищного фонда;

— проверять правильность эксплоатации зданий и специальных сооружений, а также принимать меры к их сохранению, своевременному ремонту и оборудованию;

— руководить производством текущего ремонта казарменно-жилищного фонда в гарнизоне, а также осуществлять контроль за ремонтно-строительными работами, выполняемыми хозяйственным способом;

— систематически проверять правильность использования казарменного и пожарного инвентаря, а также содержание в чистоте и порядке территорий воинских частей, жилых помещений, чердаков, подвалов, котельных, электростанций и противопожарное состояние их;

— вести учёт по всем видам квартирного довольствия;

— представлять начальнику гарнизона план распределения квартир между военнослужащими гарнизона;

— вести учёт всей закреплённой за гарнизоном жилой площади в домах местных органов власти и предоставлять освобождаемую площадь военнослужащим по указанию начальника гарнизона;

— направлять местным органам власти заявки на обеспечение частей гарнизона электроэнергией, топливом, водой и т. п. и контролировать их потребление;

— представлять по назначению заявки частей гарнизона на предметы квартирного довольствия;

— проверять правильность расходования частями гарнизона строительных материалов, а также

денежных средств, отпускаемых на все виды квартирного довольствия;

— разрабатывать план мероприятий по квартирно-эксплоатационным вопросам на случай объявления тревоги в гарнизоне;

— своевременно докладывать начальнику гарнизона о недочётах в содержании зданий (в том числе караульных помещений и гауптвахт) и специальных сооружений и о принятых мерах к устранению этих недочётов, а также о ходе текущего ремонта казарменно-жилищного фонда в гарнизоне.

Военный комендант железнодорожной станции (порта, пристани)

54. Военный комендант железнодорожной станции (порта, пристани) в пределах территории станции (порта, пристани) выполняет обязанности коменданта гарнизона по поддержанию воинской дисциплины среди военнослужащих, а также по наблюдению за правильным несением службы караулами воинских частей, расположенными на территории станции (порта, пристани).

При выполнении этих обязанностей военный комендант железнодорожной станции (порта, пристани) подчиняется начальнику гарнизона.

Ему подчиняются караулы, сопровождающие транспорты с воинскими грузами.

55. Военный комендант железнодорожной станции (порта, пристани) обязан:

— следить за соблюдением воинской дисциплины и установленной формы одежды военнослу-

жащими, находящимися на территории железнодорожной станции (порта, пристани);

— инструктировать выделенные в его распоряжение патрули и следить за исправным несением ими службы (приложение 15);

— проверять несение службы караулами, расположенными на территории железнодорожной станции (порта, пристани), а также караулами, сопровождающими транспорты с воинскими грузами;

— проверять выполнение правил пожарной безопасности в проходящих воинских эшелонах и транспортах с воинскими грузами;

— следить за санитарным состоянием проходящих воинских эшелонов и залов ожидания для военнослужащих на вокзале (в порту, на пристани);

— докладывать начальнику гарнизона о всех происшествиях, о нарушениях военнослужащими воинской дисциплины и о принятых мерах.

56. В случае нарушения военнослужащим воинской дисциплины военный комендант железнодорожной станции (порта, пристани) руководствуется указаниями ст. 33 настоящего Устава. Задержанного за нарушение дисциплины военнослужащего военный комендант железнодорожной станции (порта, пристани), в случае необходимости, направляет к коменданту гарнизона.

Начальник гарнизонной гауптвахты

57. Начальник гарнизонной гауптвахты подчиняется коменданту гарнизона и отвечает за правильное содержание арестованных, за сохранность имущества и оборудования гауптвахты.

Ему подчиняется начальник караула при гауптвахте.

58. Начальник гарнизонной гауптвахты обязан:

— принимать на гауптвахту арестованных, проверяя наличие соответствующих документов и правильность их оформления, а также вести учёт арестованных и следить за точным выполнением правил их содержания (приложение 16);

— периодически проверять проведение утренних осмотров и вечерних поверок арестованных по камерам;

— хранить записки об арестовании и обеспечить сохранность документов и вещей арестованных;

— вручать новому начальнику караула именной список арестованных, содержащихся на гауптвахте, отдельно на солдат (матросов) и сержантов (старшин) и отдельно на офицеров; своевременно вносить в именной список арестованных необходимые изменения;

— давать начальнику караула письменные распоряжения об освобождении арестованных с гауптвахты по истечении срока их ареста, а также о направлении арестованных, по распоряжению коменданта гарнизона, на работы, в баню и по требованию судебно-следственных органов;

— сообщать гарнизонному врачу о заболевших арестованных; при наличии заключения врача о необходимости отправить заболевшего в лечебное учреждение доложить об этом коменданту гарнизона;

— устанавливать порядок вывода арестованных для умывания, отправления естественных надоб-

ностей и на прогулку и порядок охраны их при этом;

— следить за санитарным и противопожарным состоянием гауптвахты и караульного помещения, за своевременной их уборкой, освещением и отоплением;

— следить за исправным состоянием камер арестованных, оборудования и инвентаря гауптвахты, караульного помещения и постов, а также за своевременным их ремонтом;

— вести учёт, хранить и выдавать арестованным уставы, военную и политическую литературу;

— проводить политические информации для арестованных простым арестом;

— принимать и передавать по команде жалобы (заявления), поступающие от арестованных;

— ежедневно проверять правильность несения службы караулом при гауптвахте, делая об этом соответствующие записи в постовой ведомости;

— докладывать коменданту гарнизона: ежедневно — о состоянии дисциплины на гауптвахте, количестве принятых за день и находящихся на гауптвахте арестованных, наличии свободных мест; немедленно — о чрезвычайных происшествиях;

— встречать начальника гарнизона и старших над ним прямых начальников, а также заместителя начальника гарнизона, коменданта гарнизона и лиц, прибывших для руководства инспекторским смотром, представляться им и сопровождать их по расположению гауптвахты.

РАЗДЕЛ ВТОРОЙ

ОРГАНИЗАЦИЯ И НЕСЕНИЕ КАРАУЛЬНОЙ СЛУЖБЫ

Глава 3

ОБЩИЕ ПОЛОЖЕНИЯ

59. Несение караульной службы является выполнением боевой задачи и требует от личного состава точного соблюдения всех положений настоящего Устава, непреклонной решимости, высокой бдительности и инициативы.

В караул запрещается назначать военнослужащих, не принявших военной присяги, не усвоивших успешно программы начальной подготовки, а также в порядке отбывания дисциплинарного взыскания.

Виновные в нарушении требований караульной службы несут суровую ответственность.

60. Для несения караульной службы наряжаются караулы.

Караулом называется вооружённое подразделение (команда), назначенное для охраны и обороны военного имущества, боевой техники и других военных объектов, а также для охраны лиц, содержащихся на гауптвахте.

Для отдания воинских почестей наряжаются почётные караулы.

61. Караулы бывают гарнизонные (лагерные) и внутренние (корабельные); те и другие могут быть постоянными или временными.

Постоянные караулы предусматриваются расписанием караулов. Временные караулы в расписание караулов не включаются; они наряжаются приказом начальника гарнизона (лагерного сбора, командира части, корабля) для охраны и обороны имущества на пожаре, при стихийном бедствии, а также при погрузке (разгрузке) имущества на железнодорожной станции (в порту, на пристани).

62. Гарнизонные (лагерные) караулы подчиняются начальнику гарнизона (лагерного сбора), коменданту гарнизона (лагерного сбора), дежурному по караулам (по лагерному сбору) и его помощнику; караул при гарнизонной (общелагерной) гауптвахте, кроме того, подчиняется и начальнику гауптвахты.

Внутренние (корабельные) караулы подчиняются командиру части (командиру корабля, начальнику склада, базы), дежурному по части (по кораблю) и его помощнику.

Караулы переходят в подчинение этим лицам с момента подачи во время развода команды «Смирно» для встречи дежурного по караулам (по лагерному сбору, по части, по кораблю).

Выход караула из подчинения указанным лицам определяется моментом подачи ему начальником караула команды «Шагом — марш» для следования в свою часть (подразделение) после смены.

63. В зависимости от важности охраняемого объекта и от состава караула начальником караула назначается офицер, сержант (старшина) или ефрейтор (старший матрос). В соответствии с этим караул называется: офицерским, сержантским (старшинским) или ефрейторским.

Начальником караула при гарнизонной (общелагерной) гауптвахте всегда назначается офицер.

64. В состав караула, кроме начальника караула, назначаются разводящие из сержантов (старшин) или ефрейторов (старших матросов) и караульные из солдат (матросов). При недостатке солдат (матросов) караульными могут назначаться сержанты (старшины) срочной службы.

Если в состав караула, кроме солдат (матросов), караульными назначаются сержанты (старшины), то из них на тот или иной пост составляются все смены. В этом случае разводящий назначается в звании, равном или старшем караульных этих смен.

В офицерский караул, при необходимости, назначаются помощник начальника караула из сержантов (старшин) и посыльный из солдат (матросов).

В караул при гауптвахте, кроме перечисленных лиц, назначаются выводные из солдат (матросов).

При наличии в составе караула постов караульных собак назначается помощник начальника караула по службе караульных собак из старших вожатых подразделения караульных собак (приложение 12).

65. Часовым называется вооружённый караульный, выполняющий боевую задачу по охране и обороне порученного ему поста.

66. Постом называется всё порученное для охраны и обороны часовому, а также место или участок, на котором он выполняет свои обязанности.

67. Для охраны некоторых объектов второстепенного значения по усмотрению начальника гарнизона (командира части, корабля) органи-

зуются сторожевые посты. Для несения службы на этих постах назначаются караульные сторожевых постов из солдат или матросов. Этим караульным наименование «часовой» не присваивается.

68. Охрана и оборона военного имущества, боевой техники и воинских грузов при перевозке их по железнодорожным, водным и грунтовым путям сообщения осуществляется в соответствии с указаниями, изложенными в приложении 11.

69. Для охраны арестованных при перевозке их из одного пункта в другой, а также при передвижении арестованных вне пределов гауптвахты назначается конвой. Состав конвоя и порядок конвоирования арестованных указаны в приложении 16. Конвой вооружается в соответствии с указаниями ст. 74.

70. Непосредственное руководство гарнизонными караулами и ответственность за правильное несение ими службы возлагаются на дежурного по караулам. Дежурный по караулам назначается из числа офицеров по должности не ниже командира роты (батареи, эскадрона). В помощь ему назначается помощник из числа младших офицеров. При малом количестве караулов или при незначительном удалении их один от другого помощник дежурного по караулам может не назначаться.

В гарнизонах, где наряжается только один гарнизонный караул, приказом начальника гарнизона обязанности дежурного по караулам могут быть возложены на дежурного по части, от которой наряжается караул.

При большом количестве гарнизонных караулов и при значительном удалении их один от другого

они разделяются на отделения. В этом случае на каждое отделение назначается дежурный по караулам отделения, а если необходимо, то и помощник дежурного по караулам отделения.

В распоряжение дежурного по караулам может назначаться посыльный из числа солдат (матросов).

71. Дежурный по караулам и его помощник находятся при управлении коменданта гарнизона, а дежурный по караулам отделения и его помощник — при одном из караулов своего отделения по указанию коменданта гарнизона.

Дежурный по караулам (по караулам отделения) и его помощник обеспечиваются перевозочными средствами той воинской частью, от которой они наряжаются.

Дежурный по караулам и его помощник вооружаются пистолетами (револьверами), а где положено — и шашками, при соответствующем снаряжении.

72. В отношении внутренних (корабельных) караулов обязанности дежурного по караулам выполняет дежурный по части (по кораблю), а обязанности помощника дежурного по караулам — помощник дежурного по части.

В отношении лагерных караулов обязанности дежурного по караулам выполняет дежурный по лагерному сбору.

73. Дисциплинарные взыскания на лиц, входящих в состав караула, за проступки, совершённые ими во время несения караульной службы, налагаются только после смены караула.

Если по характеру совершённого проступка военнослужащий не может быть допущен к даль-

нейшему несению службы, то он, распоряжением дежурного по караулам (по части, по кораблю), направляется в часть (подразделение) для замены его другим военнослужащим.

74. Личный состав караулов, наряжаемых от подразделений и частей всех родов войск и специальных войск, должен быть вооружён вполне исправными и приведёнными к нормальному бою автоматами, а также армейскими ножами. Начальники караулов из числа офицеров вооружаются пистолетами (револьверами) и армейскими ножами.

Боевыми патронами караул обеспечивается из расчёта: на каждый автомат по два снаряжённых магазина, на пистолет по две обоймы и на револьвер по 14 патронов.

Кроме того, по особому распоряжению начальника гарнизона (командира части) караулы могут иметь на вооружении пулемёты с тремя снаряжёнными магазинами на каждый из них и ручные гранаты на весь состав караула, из расчёта по две гранаты на каждого.

75. Личный состав караулов должен быть в караульной форме одежды (приложение 8).

76. Заряжание и разряжание оружия производятся под непосредственным наблюдением разводящего и начальника караула в караульном помещении. При заряжании и разряжании ствол оружия должен быть направлен вверх (под углом 45—60 градусов). Заряжание оружия производится каждый раз перед выходом из караульного помещения на посты, в дозор, для конвоирования арестованных и для сопровождения лиц,

проверяющих караул, а разряжание—немедленно по возвращении в караульное помещение.

Если над караульным помещением находится жилое или служебное помещение или в тех случаях, когда караульное помещение имеет бетонированные стены и потолок, заряжание и разряжание оружия производятся перед караульным помещением.

На кораблях заряжание и разряжание оружия производятся на верхней палубе.

77. Оружие заряжается по правилам, указанным в соответствующих наставлениях (руководствах), при этом патрон в патронник не досылается.

Автоматы заряжаются снаряжёнными магазинами, затвор при заряжании назад не отводится. Пистолеты заряжаются снаряжёнными обоймами, затвор при заряжании назад не отводится. После заряжания автоматы и пистолеты ставятся на предохранитель. Револьверы заряжаются на полное число патронных камор барабана.

Пулемёты и ручные гранаты заряжаются непосредственно перед их применением.

78. Распоряжением начальника гарнизона (командира части) в караульном помещении создаётся запас боевых патронов из расчёта: на каждого караульного — по 150 патронов для автоматов; на лиц, вооружённых пистолетами, — по 16 патронов, а на вооружённых револьверами — по 14 патронов.

79. Запас боевых патронов хранится в специальном ящике, сплошь обитом снаружи железом.

Ручные гранаты, в случае вооружения ими караулов, и запалы к ним хранятся также в отдельных специальных ящиках; при этом запалы

должны быть в особой водонепроницаемой упаковке.

Книга учёта запаса боевых патронов и книга учёта ручных гранат и запалов к ним (приложение 6) хранятся в тех же ящиках. Ящики запираются на замки, опечатываются комендантом гарнизона (начальником штаба части) и сдаются под расписку начальнику караула. Ключи от ящиков хранятся у начальника караула.

Начальник караула несёт личную ответственность за сбережение ящиков с запасом боевых патронов, с гранатами и с запалами.

Наличие и состояние запаса боеприпасов в гарнизонных караулах проверяются не реже одного раза в месяц распоряжением начальника гарнизона или коменданта гарнизона, а во внутренних караулах — распоряжением командира или начальника штаба части.

80. Обеспечение караульных помещений и постов оборудованием, средствами сигнализации и связи и ограждение объектов охраны (приложения 9 и 10), а также обеспечение объектов охраны замками, оконными решётками и т. п. возлагаются на начальника охраняемого объекта (командира части), а наблюдение за их исправностью — на коменданта гарнизона (начальника штаба части).

На начальника охраняемого объекта (командира части) также возлагается обеспечение караульного помещения топливом и освещением.

81. Вход на территорию воинской части (учреждения, заведения), выход с неё, а также вывоз (ввоз) или вынос (внос) какого-либо имущества производятся через контрольно-пропускные пун-

кты в соответствии с указаниями Устава внутренней службы по постоянным или разовым пропускам.

Порядок допуска на техническую территорию складов (баз), а также в огнеопасные и другие особо важные объекты устанавливается начальниками соответствующих центральных (окружных) управлений (отделов) согласно особым положениям (инструкциям).

Вскрытие хранилищ (складов, парков, ангаров и т. п.) или допуск к местам стоянок машин (самолётов, орудий или другой боевой техники), находящихся под охраной караула, разрешается на основании допуска, подписанного тем лицом, которому предоставлено это право, и заверенного печатью части (учреждения, заведения).

Перечень должностных лиц, которым предоставляется право подписывать допуски на вскрытие тех или иных хранилищ (складов, парков, ангаров и т. п.) или к местам стоянок машин (самолётов, орудий или другой боевой техники), устанавливается: для центральных и окружных складов (баз) — начальниками центральных (окружных) управлений (отделов), в ведении которых находятся эти объекты; для гарнизонных объектов — начальником гарнизона; для объектов части (соединения) — командиром части (соединения).

Перечень должностных лиц, которым предоставлено право подписывать допуски, а также перечень или список должностных лиц (лиц суточного наряда), которые имеют право вскрывать те или иные хранилища (склады, парки, ангары и т. п.) или могут быть допущены к приёму от

караула машин (самолётов, орудий или другой боевой техники), находящихся на стоянках, объявляется в приказе, соответственно по складу (базе) гарнизону, части (соединению).

82. Образцы письменных допусков с подлинными подписями лиц, имеющих право их подписывать, и перечень или список должностных лиц (лиц суточного наряда), имеющих право вскрывать те или иные хранилища (склады, парки, ангары и т. п.) или быть допущенными к приёму от караула машин (самолётов, орудий или другой боевой техники), находящихся на стоянках, должны находиться в караульном помещении (приложение 9). Эти образцы письменных допусков, перечень или список должностных лиц (лиц суточного наряда), а также образцы слепков с печатей (оттисков пломб) должны быть заверены начальником охраняемого объекта (комендантом гарнизона или начальником штаба части).

Глава 4

НАРЯД И ПОДГОТОВКА КАРАУЛОВ. ДЕЖУРНОЕ ПОДРАЗДЕЛЕНИЕ

Наряд караулов

83. Наряд караулов производится на основании расписания караулов (приложение 1) гарнизонных — комендантом гарнизона, внутренних — начальником штаба части.

Караулы должны сменяться каждые сутки.

84. Расписание караулов составляет комендант гарнизона (начальник штаба части) на

основании указаний начальника гарнизона (командира части) по организации охраны и обороны объектов с учётом значения каждого объекта и обеспечения их надёжной охраной. Разработке расписания караулов должно предшествовать ознакомление на местности с условиями расположения объектов.

Караулы от войск Министерств Внутренних Дел и Государственной Безопасности в расписание караулов гарнизона не включаются.

85. Одновременно с расписанием караулов комендант гарнизона (начальник штаба части) для каждого караула составляет схему расположения постов, табель постам (приложение 3) и инструкцию начальнику караула.

В инструкции излагаются особые обязанности начальника караула по охране и обороне объектов, порученных караулу, указания об усилении охраны на ночь и в ненастную погоду, о действиях караула в случае нападения на охраняемые объекты, при пожаре или стихийном бедствии, по сигналам боевой и воздушной тревоги, а также указания о порядке вскрытия ящиков с боеприпасами.

Табели постам и инструкции начальникам караулов утверждаются начальником гарнизона (командиром части).

86. Расписание гарнизонных караулов начальник гарнизона представляет на утверждение командующему войсками военного округа, а расписание внутренних караулов командир части представляет на утверждение командиру дивизии (бригады). К расписанию прилагаются схемы расположения постов каждого караула.

Число постов постоянных караулов может быть увеличено только с разрешения начальника, утвердившего расписание караулов.

Расписание караулов, наряжаемых от местных стрелковых войск, составляет начальник охраняемого объекта (склада, базы) и вместе со схемой расположения постов через начальника гарнизона представляет на утверждение командующему войсками военного округа.

87. На основании расписания караулов комендант гарнизона (начальник штаба части) на каждый месяц составляет ведомость наряда караулов (приложение 2). Ведомость утверждается для гарнизонных караулов начальником гарнизона, для внутренних караулов — командиром части.

88. Выписки из ведомости наряда гарнизонных караулов, а также табели постам и инструкции начальникам караулов заблаговременно рассылаются секретным порядком во все воинские части гарнизона, привлекаемые к несению караульной службы. При этом выписки из ведомости наряда высылаются в части не позднее чем за десять суток до начала нового месяца.

Штаб части на основании выписки из ведомости наряда гарнизонных караулов за пять-шесть суток до начала нового месяца сообщает командирам подразделений, от которых наряжаются гарнизонные караулы, день заступления в наряд и состав караула. Также за пять-шесть суток до начала нового месяца штабом части высылаются командирам подразделений выписки из ведомости наряда внутренних караулов.

О каждом изменении в ведомости наряда караулов и в табелях постам комендант гарнизона (начальник штаба части) своевременно сообщает частям (подразделениям).

89. Состав караула, в том числе и начальник караула, назначается не позднее чем за сутки до заступления в наряд и, как правило, от одной роты (батареи, эскадрона), а в крайнем случае — от одного батальона (дивизиона).

90. Все караулы одного отделения назначаются, как правило, от одной части. Если в состав отделения назначаются караулы от другой части, то от неё же, если необходимо, назначается и помощник дежурного по караулам.

91. Число караульных определяется в зависимости от количества установленных для данного караула постов, причём для охраны поста в течение суток назначаются три смены часовых, а для охраны поста только в течение ночи (с наступлением темноты и до рассвета)—две смены часовых.

92. Число разводящих определяется в зависимости от количества и расположения постов с таким расчётом, чтобы каждый разводящий выставлял на посты не более пяти часовых, а смена часовых на постах и возвращение в караульное помещение занимали не более 30 минут.

В ефрейторский караул разводящий не назначается; его обязанности выполняет начальник караула.

При назначении в караул нескольких разводящих они именуются: первый разводящий, второй разводящий и т. д.

В случае смены часовых через каждый час (ст. 224) в караул назначается вторая смена

разводящих, которые именуются: первый разводящий второй смены, второй разводящий второй смены и т. д. В ефрейторские караулы в этом случае назначается разводящий, который сменяет часовых, чередуясь с начальником караула.

93. Выводные назначаются в зависимости от числа арестованных и расположения на гауптвахте мест общего пользования, из расчёта один выводной на 10—15 арестованных.

94. Для усиления охраны и обороны наиболее важных объектов в ночное время и в ненастную погоду (туман, дождь, снегопад и т. п.) распоряжением начальника гарнизона (командира части) в караул могут назначаться дозоры, каждый в составе начальника дозора из сержантов (старшин) или ефрейторов (старших матросов) и двух-трёх дозорных из солдат (матросов).

95. Для охраны караульного помещения офицерских и сержантских (старшинских) караулов у входа в караульное помещение выставляется часовой из числа караульных бодрствующей смены.

Подготовка караулов

96. Командиры частей и подразделений, от которых наряжаются караулы, несут ответственность за подготовку личного состава караулов к несению службы и за своевременную высылку караулов на развод.

97. Подготовка личного состава караула, назначенного от роты (батареи, эскадрона), организуется командиром роты (батареи, эскадрона) и проводится им лично или, по его указанию, одним из офицеров.

Занятия с личным составом караула проводятся практически, с учётом особенностей охраны каждого объекта, на специально оборудованных для этого местах, а также на ящике с песком.

98. Начальники штабов частей за трое суток до заступления гарнизонных или внутренних караулов в наряд обязаны вручить командирам подразделений, от которых наряжаются караулы, табели постам и инструкции начальникам караулов для изучения их личным составом караулов.

Табели постам и инструкции после их изучения командиры подразделений возвращают в штаб части.

99. В ночь, предшествующую заступлению в наряд, военнослужащие, назначенные в караул, не должны нести никакой службы и не должны привлекаться на работы.

До заступления в наряд личному составу караула должно быть предоставлено не менее 4 часов времени для подготовки к несению службы, проверки знания обязанностей и для отдыха.

100. Командир роты (батареи, эскадрона), от которой наряжается караул, обязан:

— проверить накануне заступления в наряд расчёт личного состава караула согласно табелю постам;

— проводить занятия по подготовке личного состава караула или контролировать их, если занятия проводятся назначенным офицером;

— перед отправлением личного состава караула на развод проверить у него состояние оружия и боевых патронов, а также внешний вид каждого военнослужащего;

— проверить своевременность отправки караула на развод;

— после смены караула ознакомиться со всеми замечаниями, сделанными в постовой ведомости, и не позднее следующего дня отправить её в штаб части.

101. За полчаса до выхода на развод караулы должны быть совершенно готовы к несению службы и приняты начальниками караулов в своё подчинение. К этому времени начальники караулов обязаны получить от старшины роты (батареи, эскадрона) боевые патроны и выдать их личному составу караула для снаряжения магазинов, лично проверить расчёт караула, осмотреть оружие, проверить исправность одежды и снаряжения, заполнить постовую ведомость (приложение 4) и доложить о готовности караула командиру роты (батареи, эскадрона).

Из подразделения караулы следуют с незаряженным оружием, имея магазины в сумках.

102. О времени отправления караула из роты (батареи, эскадрона) на развод дежурный по роте (батарее, эскадрону) докладывает дежурному по части.

Все гарнизонные караулы из части отправляет дежурный по части. Об отправлении караулов он докладывает командиру части и коменданту гарнизона.

Дежурное подразделение

103. Дежурное подразделение назначается приказом начальника гарнизона на случай усиления гарнизонных караулов или срочного вызова при пожаре, стихийном бедствии или иных происше-

ствиях. В приказе указываются состав, форма одежды, вооружение и транспортные средства дежурного подразделения.

Дежурное подразделение назначается на каждые сутки, как правило, от той части, от которой назначены гарнизонные караулы.

В крупных гарнизонах может назначаться несколько дежурных подразделений.

104. Дежурное подразделение подчиняется начальнику гарнизона, коменданту гарнизона и дежурному по караулам.

105. Командир части несёт ответственность за боевую готовность дежурного подразделения, а также за своевременную высылку его к месту назначения по требованию начальника гарнизона, коменданта гарнизона или дежурного по караулам.

106. При вызове дежурного подразделения указывается, куда, к какому времени и в чьё распоряжение оно должно прибыть, а также указываются количество и порядок выдачи боеприпасов.

Одновременно с вызовом дежурного подразделения распоряжением начальника гарнизона, если необходимо, назначается новое дежурное подразделение.

107. Боеприпасы для дежурного подразделения в случае вызова его выдаются старшиной роты только по распоряжению командира части или дежурного по части.

108. По прибытии к месту назначения дежурное подразделение действует по указанию коменданта гарнизона, дежурного по караулам или лица, в распоряжение которого оно назначено.

109. Дежурное подразделение проводит занятия вблизи расположения своей части. Место-

нахождение дежурного подразделения должно быть точно известно дежурному по части и дежурному по караулам.

Порядок отдыха дежурного подразделения ночью определяет начальник гарнизона.

110. Дежурное подразделение внутри воинской части (в лагерном сборе) назначается и несёт службу в соответствии с Уставом внутренней службы.

Глава 5

ОБЯЗАННОСТИ ДЕЖУРНОГО ПО КАРАУЛАМ И ЕГО ПОМОЩНИКА

Дежурный по караулам

111. Дежурный по караулам подчиняется начальнику гарнизона и коменданту гарнизона. Он отвечает за правильное несение службы гарнизонными караулами.

112. Дежурный по караулам обязан:

— получить накануне заступления на дежурство в штабе части предписание о назначении его дежурным по караулам;

— прибыть в назначенное время к коменданту гарнизона, предъявить предписание о назначении дежурным по караулам, получить записку со старым и новым паролями и необходимые указания;

— представиться старому дежурному по караулам и сообщить ему старый пароль;

— изучить ведомость наряда караулов, табели постам, инструкции начальникам караулов и инструкции дежурному по караулам;

— произвести развод гарнизонных караулов, руководствуясь ст. 195—210;

— находиться в отведённом для него помещении; отлучаясь по служебным делам, оставлять за себя в помещении своего помощника и сообщать ему, куда отправился;

— проверять лично не реже двух раз в сутки (из них один раз ночью) несение службы гарнизонными караулами (отдельными сторожевыми постами), исправность средств связи, сигнализации и противопожарных средств в караульных помещениях и на постах, принимать меры к немедленному устранению всех неисправностей и недочётов;

— давать указания об изменении продолжительности пребывания часовых на постах в зависимости от состояния погоды; вызывать, если необходимо, вторую смену разводящих;

— встречать начальника гарнизона и старших над ним прямых начальников, а также заместителя начальника гарнизона и коменданта гарнизона и представляться им, например: **«Товарищ полковник. Дежурный по караулам капитан Семёнов»;**

— сопровождать лиц, прибывших для проверки караулов, или посылать для их сопровождения своего помощника (ст. 255).

113. После развода новый дежурный по караулам принимает от старого дежурного указанные в описи документы. После доклада начальников караулов о произведённой смене дежурные по караулам докладывают начальнику гарнизона, а в отсутствие его — коменданту гарнизона о сдаче и приёме дежурства, например: **«Товарищ полковник. Капитан Лавров дежурство по караулам сдал»; «Товарищ полковник. Капитан**

Дроздов дежурство по караулам принял». Затем новый дежурный по караулам докладывает о всех неисправностях, обнаруженных при приёме дежурства, а старый дежурный представляет письменный рапорт, в котором должны быть перечислены все проверенные караулы, выявленные недочёты и меры, принятые к их устранению, а также имевшие место происшествия.

114. В случае происшествия в одном из караулов гарнизона (нападение, пожар, стихийное бедствие, побег арестованного и т. п.) дежурный по караулам немедленно отправляется на место происшествия сам или посылает своего помощника; если необходимо, то вызывает дежурное подразделение.

О происшествиях в караулах и о принятых мерах дежурный по караулам немедленно докладывает коменданту гарнизона или начальнику гарнизона.

115. В случае своего внезапного заболевания дежурный по караулам временно передаёт исполнение своих обязанностей помощнику, докладывает об этом коменданту гарнизона и в дальнейшем поступает по его указанию.

116. В случае внезапного заболевания начальника караула дежурный по караулам направляет заболевшего в часть, а если необходима немедленная медицинская помощь, — в ближайшее лечебное учреждение. Обязанности начальника караула дежурный по караулам возлагает на помощника начальника караула (разводящего) или для замены заболевшего вызывает из части нового начальника караула, отправляется вместе

с ним в караульное помещение и руководит приёмом караула. О происшедшем немедленно доносит коменданту гарнизона.

117. Дежурному по караулам разрешается, чередуясь со своим помощником, отдыхать лёжа (спать) только в дневное время, не более 4 часов, не снимая снаряжения и не раздеваясь.

Помощник дежурного по караулам

118. Помощник дежурного по караулам подчиняется дежурному по караулам.

119. Помощник дежурного по караулам обязан:

— прибыть одновременно с дежурным по караулам к коменданту гарнизона для получения указаний;

— изучить ведомость наряда караулов, табели постам, инструкции начальникам караулов и инструкции дежурному по караулам;

— выстроить караулы для развода и проверить их состав;

— принять по описи имущество и инвентарь, находящиеся в комнате дежурного по караулам;

— проверять, по приказанию дежурного по караулам, несение службы караулами, принимать меры к устранению недочётов и докладывать об этом дежурному по караулам;

— выполнять обязанности дежурного по караулам в его отсутствие.

120. Помощник дежурного по караулам может отдыхать лёжа (спать) только в дневное время, с разрешения дежурного по караулам, не более 4 часов, не снимая снаряжения и не раздеваясь.

Глава 6

ПРАВА И ОБЯЗАННОСТИ ЛИЦ КАРАУЛА

Начальник караула

Общие обязанности

121. Начальник караула подчиняется: в гарнизонных караулах — начальнику гарнизона, коменданту гарнизона и непосредственно дежурному по караулам и его помощнику; во внутренних (корабельных) караулах — командиру части (корабля) и непосредственно дежурному по части (по кораблю) и его помощнику.

Начальник караула при гарнизонной гауптвахте, кроме того, подчиняется начальнику гауптвахты.

Начальник караула отвечает за охрану и оборону объектов, порученных караулу, за боевую готовность личного состава караула, за правильное несение им службы, а также за сохранность и исправность оборудования, инвентаря, средств связи и сигнализации на постах и в караульном помещении.

122. Начальник караула обязан применять оружие без предупреждения сам или составом караула в случае нападения на охраняемые объекты, на часовых или на караульное помещение.

Кроме того, начальник караула имеет право применять оружие для прекращения беспорядка среди арестованных или по арестованному, совершающему побег. В этих случаях перед применением оружия он должен предупредить тех лиц, против которых будет применять оружие.

123. Начальник караула обязан:

— знать задачу караула, инструкцию начальнику караула и обязанности всех лиц караула;

— требовать от личного состава караула высокой бдительности, твёрдого знания обязанностей и точного выполнения их;

— принять по описи от начальника старого караула табель постам, схему расположения постов, инструкцию начальнику караула и другие документы, ящики с боеприпасами, печати на них и ключи к ним, а также средства связи и сигнализации;

— проверить наружным осмотром, вместе с начальником сменяемого караула, состояние охраняемых объектов, ограждения и окопов;

— своевременно отправлять смены на посты и проверять знание обязанностей разводящими и караульными;

— высылать в случае необходимости дозоры для усиления охраны объектов (ст. 238—241);

— следить за исправным содержанием оружия и боевых патронов личным составом караула, за соблюдением им правил заряжания и разряжания оружия, а также за тем, чтобы все лица караула, отправляющиеся на посты и в дозор, оставляли в караульном помещении зажигательные и курительные принадлежности;

— следить за соблюдением установленного порядка в караульном помещении (ст. 242—252);

— производить по возвращении с постов каждой смены расчёт личного состава караула на случай отражения нападения на охраняемые объекты или караульное помещение и на случай

тушения пожара в соответствии с указаниями, изложенными в инструкции;

— проверять лично не реже двух раз в сутки (из них один раз ночью) несение службы часовыми, состояние охраняемых объектов и ограждений, исправность средств связи, сигнализации и противопожарных средств, делая об этом соответствующие записи в постовой ведомости;

— периодически высылать для проверки несения службы часовыми своего помощника или разводящих;

— в случае вызова часовым немедленно выслать разводящего этого поста или прибыть на пост лично;

— не допускать в караульное помещение никого, кроме лиц, имеющих на это право, руководствуясь при этом указаниями ст. 134—136;

— производить краткий допрос и обыск задержанных на территории охраняемого объекта подозрительных лиц и немедленно докладывать о них дежурному по караулам (по части);

— отправлять с разрешения дежурного по караулам (по части) или его помощника в часть (подразделение) или в ближайшее лечебное учреждение заболевших из состава караула и требовать через дежурного замены их;

— в зимнее время принимать меры по предупреждению обморожения личного состава;

— расследовать на месте каждый случай применения часовым оружия и докладывать об этом дежурному по караулам (по части);

— докладывать по телефону или доносить письменно через посыльного (караульного) дежурному по караулам (по части) о произведённой

смене караула и о всех неисправностях, обнаруженных при смене.

124. Если при смене часового будет выявлена какая-либо неисправность на посту, начальник караула по вызову разводящего прибывает на пост и, установив характер и причины неисправности, приказывает часовым смениться; о выявленной на посту неисправности немедленно докладывает дежурному по караулам (по части) и делает запись в постовой ведомости.

125. При нарушении кем-либо из состава караула своих обязанностей или совершении иного проступка начальник караула принимает необходимые меры, немедленно докладывая об этом дежурному по караулам (по части).

126. В случае утери записки с паролем или в других случаях разглашения пароля начальник караула прекращает его действие и немедленно доносит об этом дежурному по караулам (по части).

127. В случае своего внезапного заболевания начальник караула доносит об этом дежурному по караулам (по части) и в дальнейшем поступает по его указанию.

При внезапном заболевании одного из разводящих начальник караула возлагает его обязанности на своего помощника или выполняет их лично и доносит об этом дежурному по караулам (по части).

128. Начальник караула обязан вызывать караул «в ружьё» в следующих случаях:

— при нападении на охраняемые объекты, на часовых или на караульное помещение;

— при возникновении беспорядка среди арестованных и для предупреждения их побега;

— при возникновении пожара на охраняемом объекте или в караульном помещении или стихийного бедствия в районе охраняемого объекта;

— при проведении в лагере торжественной зари;

— по приказанию лиц, проверяющих караул (ст. 253 и 254).

Для вызова караула «в ружьё» начальник караула подаёт команду: **«Караул — В РУЖЬЁ».**

По этой команде личный состав караула поступает, как указано в ст. 248.

129. При нападении на охраняемые объекты, на часовых или на караульное помещение начальник караула, вызвав караул «в ружьё», действует в соответствии с инструкцией и, в зависимости от обстановки, принимает меры к отражению нападения; о нападении немедленно докладывает дежурному по караулам (по части).

В случае необходимости начальник караула вскрывает ящики с запасом боевых патронов, с гранатами и с запалами. Об изъятии боеприпасов из ящиков составляется акт (приложение 6).

130. В случае нарушения общественного порядка вблизи охраняемого объекта или караульного помещения начальник караула принимает меры к восстановлению порядка силами караула или, в необходимых случаях, вызывает милицию.

131. При возникновении пожара на охраняемом объекте или в караульном помещении начальник караула, вызвав караул «в ружьё», организует тушение пожара, вызывает пожарную команду и принимает меры к спасению имущества; о случившемся немедленно докла-

дывает дежурному по караулам (по части) и начальнику охраняемого объекта.

При возникновении пожара вблизи охраняемого объекта начальник караула докладывает об этом дежурному по караулам (по части) и начальнику охраняемого объекта и, если нужно, вызывает караул «в ружьё».

132. В случае, если охраняемому объекту угрожает наводнение или иное стихийное бедствие, начальник караула, вызвав караул «в ружьё», немедленно докладывает дежурному по караулам (по части) и начальнику охраняемого объекта и принимает меры к спасению охраняемого имущества.

133. Если пожар или наводнение угрожает жизни часовых, начальник караула приказывает разводящим переместить часовых на более безопасные места, откуда они могли бы продолжать наблюдение за охраняемым объектом, а когда минует опасность — выставить их вновь на прежние места.

134. Начальник караула допускает в караульное помещение беспрепятственно только начальников, имеющих право проверять караул (ст. 253), если он знает их в лицо, а также лиц, сопровождаемых дежурным по караулам или его помощником (во внутренних караулах — сопровождаемых дежурным по части или его помощником). Других лиц начальник караула допускает в караульное помещение после того, как установит цель прибытия и личность прибывшего по документам или проверит у него допуск.

Начальник ефрейторского караула допускает в караульное помещение только после того, как проверит предъявленные через смотровое окно

документы и убедится в их правильности или когда узнает прибывшего в лицо.

Лиц, прибывших с неправильно оформленными документами, начальник караула задерживает, немедленно докладывает о них дежурному по караулам (по части) и в дальнейшем поступает по его указанию.

О каждом допуске в караульное помещение начальник караула делает запись в постовой ведомости.

135. Во время смены караулов допуск в караульное помещение и к охраняемым объектам не производится, за исключением лиц, прибывших для проверки караула.

136. По прибытии в караул лиц, имеющих право проверять караул (ст. 253 и 254), начальник караула подходит к прибывшему и представляется, например: **«Товарищ генерал. Начальник караула номер один лейтенант Михайлов».** Бодрствующая смена караула, не разбирая оружия и не выстраиваясь, принимает положение «смирно» без особой на то команды.

137. При получении приказаний, передаваемых от имени начальника гарнизона (командира части), коменданта гарнизона и дежурного по караулам (по части) через других лиц, начальник караула обязан спросить у этих лиц пароль. В случае сомнения в правильности полученного приказания начальник караула имеет право удостовериться в этом любым способом, каким он найдёт удобным.

138. При проведении в лагере Торжественной зари по сигналу «Повестка» начальники караулов, расположенных в лагере, вызывают караулы

«в ружьё» и выстраивают их перед караульными помещениями. Как только оркестр начнёт исполнять «Зарю», начальники караулов, подав команду **«СМИРНО»**, становятся на свои места в строю.

По окончании исполнения оркестром Государственного гимна Советского Союза начальники караулов подают команду **«ВОЛЬНО»** и уводят караулы в караульные помещения.

139. Начальнику караула запрещается:

— отлучаться из караульного помещения, кроме как для смены часовых, проверки несения ими службы и в случае какого-либо происшествия или стихийного бедствия в районе охраняемого объекта;

— вести частные разговоры по телефону;

— отпускать кого-либо из состава караула без разрешения дежурного по караулам (по части);

— изменять порядок смен часовых, предусмотренный постовой ведомостью.

140. По прибытии в подразделение после смены караула начальник сержантского (ефрейторского) караула (помощник начальника офицерского караула, а где его нет — первый разводящий, заменяющий начальника караула) выстраивает личный состав караула и докладывает старшине подразделения о выполнении задачи, например: **«Товарищ старшина. Караул от 3-го взвода прибыл в полном составе. За время несения службы никаких происшествий не случилось** (или случилось то-то). **Старший сержант Иванов»,** после чего докладывает старшине об отмеченных в постовой ведомости результатах проверки караула и сдаёт ему постовую ведомость вместе с другими документами. После этого личный состав караула сдаёт оружие и боевые патроны.

Особые обязанности начальника караула при охране Знамени части (соединения)

141. Начальник караула несёт особую ответственность за охрану Знамени части (соединения).

При смене караула он обязан лично принять Знамя (в опечатанном чехле или опечатанном застеклённом шкафу) от начальника старого караула, проверяя при этом исправность чехла (шкафа) и печати и сличая печать с имеющимся слепком с неё. Убедившись в исправности чехла (шкафа) и печати, приказывает разводящему и часовому принять Знамя под охрану.

142. Знамя начальник караула выдаёт начальнику штаба части (соединения) или его помощнику по предъявлении ими допуска на каждый случай выноса Знамени.

Начальник штаба или его помощник, приняв Знамя, снимает чехол и в присутствии начальника караула проверяет количество и наименование орденов согласно табелю постам, состояние орденских лент, полотнища и древка. После этого начальник караула делает в допуске и в постовой ведомости запись, например: **«Такого-то числа, месяца, года, в такое-то время Знамя части с такими-то орденами и орденскими лентами согласно допуску за №... выдано»**; начальник караула и начальник штаба (или его помощник) расписываются под этой записью. Письменный допуск начальник караула оставляет у себя.

При возвращении Знамени под охрану караула начальник караула проверяет количество и наименование орденов согласно табелю постам,

состояние орденских лент, полотнища, древка и следит за правильностью свёртывания Знамени знамёнщиками (приложение 5). После того как чехол будет надет на Знамя (Знамя помещено в шкаф) и чехол (шкаф) опечатан, начальник караула сверяет печать с имеющимся у него слепком с печати и приказывает разводящему и часовому принять Знамя под охрану. После приёма Знамени под охрану начальник караула делает соответствующую запись в постовой ведомости и в допуске с указанием, какие ордена и какое количество их принято, затем начальник караула и начальник штаба (или его помощник) расписываются под этой записью.

После смены караула письменный допуск представляется вместе с постовой ведомостью (ст. 140).

143. Если после выдачи Знамени часовой снимается с поста, то о снятии его с поста и о выставлении вновь на этот пост делается соответствующая запись в постовой ведомости.

144. Если посту у Знамени угрожает опасность (пожар или стихийное бедствие), начальник караула лично принимает меры к спасению Знамени.

Особые обязанности начальника караула при допуске в хранилища (склады), парки и ангары

145. Начальник караула при допуске в хранилища (склады), состоящие под охраной караула, обязан:

— сличить предъявленный письменный допуск с соответствующим образцом, имеющимся в караульном помещении, и проверить удостоверение личности прибывшего;

— проверить соответствие фамилии (должности) прибывшего по списку (перечню), находящемуся в караульном помещении (ст. 82);

— сличить предъявленную печать или пломбировочные тиски и засвидетельствованный начальником охраняемого объекта (комендантом гарнизона или начальником штаба части) слепок с печати (оттиск пломбы) с образцами, имеющимися в караульном помещении.

146. Если все предъявленные документы, а также печать (пломбировочные тиски) и слепок с печати (оттиск пломбы) окажутся правильными, начальник караула приказывает разводящему допустить прибывшего для вскрытия хранилища (склада); предъявленный письменный допуск оставляет у себя.

После смены караула письменный допуск представляется вместе с постовой ведомостью (ст. 140).

147. Допуск в хранилища (склады) начальник караула разрешает с точным соблюдением требований, указанных в табеле постам. Допуск в огнеопасные хранилища (склады) начальник караула разрешает только в указанной в табеле постам обуви, без оружия и без зажигательных принадлежностей.

148. При вскрытии и закрытии хранилища (склада) начальник караула делает об этом записи в постовой ведомости и в допуске, например: **«Такого-то числа, месяца, года, в такое-то время согласно допуску №... хранилище** (склад, денежный ящик) **вскрыто** (закрыто)», и вместе с лицом, прибывшим для вскрытия (закрытия) хранилища (склада), расписывается под этими записями.

149. Если хранилище (склад) открывается на время не более одного часа, то начальник караула оставляет часового на посту. При открытии хранилища (склада) на время более одного часа начальник караула поступает в соответствии с указаниями, имеющимися в табеле постам.

О снятии часового на время открытия хранилища (склада) и о выставлении его вновь на этот пост начальник караула делает соответствующую запись в постовой ведомости.

150. Начальник караула не разрешает допуск к хранилищу (складу):

— если названное в допуске лицо прибудет не в назначенный день и час или без соответствующих документов;

— если вместо указанного в списке (перечне) или допуске лица прибудет другое;

— в случае неправильного оформления письменного допуска или удостоверения личности, несоответствия слепков с печати самой печати (пломбировочных тисков — оттиску пломбы) или допуска — образцу, хранящемуся в караульном помещении.

Во всех перечисленных случаях начальник караула задерживает прибывшего, записывает об этом в постовой ведомости, доносит дежурному по караулам (по части) и в дальнейшем поступает по его указанию.

151. Допуск в парки (ангары) или к местам стоянок машин (самолётов, орудий или другой боевой техники), находящихся под охраной караула, производится в соответствии с указаниями ст. 145—150.

Особые обязанности начальника караула при гауптвахте

152. Начальник караула при гауптвахте обязан:

— принимать арестованных под охрану на основании записок об аресте и размещать арестованных по камерам в соответствии с видом их ареста;

— при смене старого караула принимать арестованных по камерам перекличкой по именному списку, подписанному начальником гауптвахты (дежурным по части);

— проверять состояние камер арестованных при смене караула и во время несения службы, обращая при этом внимание на целость стен, потолка, пола, окон, решёток и т. п.;

— ежедневно производить утренний осмотр и вечернюю поверку арестованных по камерам, проверяя при этом, нет ли у арестованных неположенных предметов; о заболевших докладывать начальнику гауптвахты (дежурному по части);

— следить за точным соблюдением распорядка дня, установленного для арестованных, и порядка их содержания (приложение 16);

— хранить ключи от камер арестованных;

— назначать, в случае необходимости, в помощь выводному караульных бодрствующей смены;

— направлять арестованных в баню, на работы и т. п. только по письменному распоряжению начальника гауптвахты (дежурного по части), а по возвращении арестованных проверять их наличие;

— вызывать караул «в ружьё» для прекращения беспорядка, возникшего среди арестованных, и предупреждения их побега; просить, если

нужно, дежурного по караулам (по части) о высылке дополнительного наряда;

— следить за своевременной доставкой и раздачей пищи арестованным;

— принимать просьбы и жалобы (заявления) от арестованных и передавать их начальнику гауптвахты (дежурному по части);

— докладывать начальнику гауптвахты и дежурному по караулам (по части) о всех неисправностях в карауле и о принятых мерах; о происшествиях докладывать немедленно.

153. В случае возникновения пожара на гауптвахте (или стихийного бедствия в районе гауптвахты) начальник караула обязан вызвать караул «в ружьё», немедленно вызвать пожарную команду, вывести подследственных арестованных и осуждённых в безопасное место и организовать их охрану; арестованных в дисциплинарном порядке привлечь к тушению пожара (к борьбе со стихийным бедствием) и спасению имущества; о случившемся доложить дежурному по караулам (по части) и начальнику гауптвахты.

Помощник начальника караула

154. Помощник начальника караула подчиняется начальнику караула.

155. Помощник начальника караула обязан:

— знать задачу караула, инструкцию начальнику караула и обязанности всех лиц караула;

— принять при заступлении в караул караульное помещение и по описи весь находящийся в нём инвентарь;

— проверять по приказанию начальника караула несение службы часовыми;

— следить за своевременным питанием личного состава караула, за исправным содержанием технического имущества и инвентаря, за чистотой и порядком в караульном помещении и на прилегающей к нему территории, а также за своевременной топкой печей и освещением.

156. Помощник начальника караула при гауптвахте обязан не реже четырёх раз в сутки (из них два раза ночью) проверять состояние камер и выполнение арестованными установленных для них правил (приложение 16).

157. В случае тяжёлого заболевания (тяжёлого ранения или гибели) начальника караула помощник начальника караула вступает в исполнение его обязанностей и доносит об этом дежурному по караулам (по части).

Разводящий

158. Разводящий подчиняется начальнику караула и его помощнику и исполняет только их приказания. Он отвечает за исправное и бдительное несение службы подчинёнными ему часовыми, за своевременную смену и выставление их на посты, за правильную сдачу и приём часовыми постов.

159. Разводящий обязан:

— знать число своих постов, их расположение, условия охраны и обороны (наблюдение, обстрел, ограждение) и особые обязанности часового на каждом посту;

— принять от разводящего старого караула слепки с печатей (оттиски пломб), а при выставлении часовых на посты принять и находя-

щиеся под охраной объекты согласно табелю постам;

— проверять перед отправлением караульных на посты знание ими своих обязанностей, а также оставлены ли ими в караульном помещении курительные и зажигательные принадлежности;

— следить за правильностью заряжания оружия караульными перед отправлением их на посты и разряжания оружия по возвращении с постов (ст. 76);

— докладывать по возвращении каждой смены начальнику караула о произведённой смене, состоянии постов, о всех недочётах и о мерах, принятых к их устранению;

— проверять с разрешения начальника караула несение службы подчинёнными ему часовыми.

Разводящий караула при гауптвахте, кроме того, должен знать количество арестованных, охраняемых подчинёнными ему часовыми.

160. При выставлении часовых на посты или при смене их разводящий обязан:

— следить за тем, чтобы часовые правильно произвели приём и сдачу поста;

— проверить в присутствии часового и заступающего на пост караульного наличие и состояние замков, печатей (пломб), шнуров, состояние окон, решёток, дверей и стен хранилищ (складов, парков, ангаров и т. п.) или количество находящейся под охраной боевой техники, а также наличие и состояние средств связи, освещения, сигнализации, пожарного оборудования и постовой одежды;

— сличить печати со слепками и пломбы с оттисками;

— опросить сменяемого часового о всём замеченном им во время пребывания на посту;

— указать заступившему часовому, на что обращать особое внимание, где находятся соседние посты, наиболее опасные подступы к охраняемому объекту, проверить знание часовым, что он должен делать в случае нападения на него, на охраняемый им объект или на соседний пост, а также при пожаре и по тревоге;

— проверить знание часовым сигналов, установленных для связи с караульным помещением.

При несоответствии печати (пломбы) слепку (оттиску) или несоответствии количества находящихся под охраной машин (самолётов, орудий или другой боевой техники), а также при обнаружении какой-либо иной неисправности при приёме (сдаче) поста разводящий поступает в соответствии с указаниями ст. 230.

161. При выставлении часового на пост у Знамени или при смене часового на этом посту разводящий обязан проверить исправность чехла (шкафа) и печати на нём и сличить печать с имеющимся у него слепком. В случае обнаружения неисправности чехла (шкафа) или печати разводящий немедленно вызывает начальника караула и докладывает ему об этом.

162. При вскрытии хранилища (склада, парка, ангара и т. п.) или при допуске к месту стоянки машин (самолётов, орудий или другой боевой техники), если часовой согласно табелю постам должен оставаться на посту, разводящий напоминает ему обязанности, предусмотренные в табеле постам на это время.

После закрытия хранилища (склада, парка, ангара и т. п.) разводящий обязан прибыть на пост со слепками с печатей (оттисками пломб) и лично проверить в присутствии часового и лица, сдающего хранилище (склад, парк, ангар и т. п.) под охрану, печати (пломбы) и состояние окон, решёток, дверей, стен; при приёме под охрану боевой техники на стоянках проверить количество машин, самолётов, орудий и т. п., а при наличии на них печатей (пломб) сверить их с имеющимися слепками (оттисками).

163. Вход в хранилища (склады) разводящий разрешает с точным соблюдением требований, указанных в табеле постам. Вход в огнеопасные хранилища (склады) разводящий разрешает только в указанной в табеле постам обуви, без оружия и без зажигательных принадлежностей.

164. В случае тяжёлого заболевания (тяжёлого ранения или гибели) начальника караула и его помощника во временное исполнение обязанностей начальника караула вступает первый разводящий. О случившемся он доносит дежурному по караулам (по части).

Часовой

Общие обязанности

165. Часовой есть лицо неприкосновенное. Неприкосновенность часового заключается:

— в особой охране законом его прав и личного достоинства;

— в подчинении его строго определённым лицам — начальнику караула, помощнику начальника караула и своему разводящему;

— в обязанности всех лиц беспрекословно исполнять требования часового, определяемые его службой на посту.

166. Часового имеют право сменить или снять с поста только начальник караула, помощник начальника караула и разводящий, которому подчинён часовой.

В случае гибели начальника караула, помощника начальника караула и разводящего или физической невозможности для них выполнять свои обязанности снятие или смена часового с поста производится: в гарнизонных караулах — начальником гарнизона или комендантом гарнизона в присутствии дежурного по караулам или своего командира роты (батареи, эскадрона), а во внутренних караулах — командиром части в присутствии дежурного по части или своего командира роты (батареи, эскадрона).

167. Заступая на пост, часовой должен в присутствии разводящего и сменяемого часового лично осмотреть и убедиться в целости и исправности всего, что надлежит принять под охрану согласно табелю постам; при заступлении на пост для охраны арестованных — проверить количество арестованных, находящихся в камерах.

168. Часовой обязан:

— бдительно охранять и стойко оборонять свой пост;

— стоять на посту бодро, ничем не отвлекаться от несения службы, не выпускать из рук и никому не отдавать оружие, включая и лиц, которым он подчинён;

— не оставлять поста, пока не будет сменён или снят, хотя бы жизни его угрожала опасность;

— иметь оружие на посту заряженным по правилам, указанным в ст. 77, и всегда готовым к действию;

— не допускать к посту ближе расстояния, указанного в табеле постам, никого, кроме начальника караула, помощника начальника караула, своего разводящего и лиц, которых они сопровождают;

— уметь применять находящиеся на посту средства для тушения пожара;

— отдавать честь по правилам, указанным в ст. 178;

— вызывать начальника караула или разводящего при обнаружении какой-либо неисправности на посту и при всякого рода нарушениях порядка вблизи своего поста или на соседнем посту;

— услышав лай караульной собаки, немедленно сообщить установленным сигналом в караульное помещение.

169. Часовой на посту должен иметь автомат в положении «на ремень» или в положении изготовки для стрельбы стоя (приложение 7); крышка сумки со снаряжённым магазином, а также ремешок ножен армейского ножа должны быть отстёгнуты.

В случае тушения пожара часовому разрешается иметь автомат в положении «на грудь» или «за спину».

170. Часовому на посту запрещается: спать, сидеть, прислоняться к чему-либо, читать, писать, петь, разговаривать, есть, пить, курить, отправлять естественные надобности, принимать от кого бы то ни было и передавать какие-либо предметы, а

также находиться под постовым грибом (навесом) или в постовой будке.

Часовой должен отвечать на вопросы только начальника караула, его помощника, своего разводящего и лиц, прибывших для проверки.

171. Часовой обязан применять оружие без предупреждения в случае нападения на него или на охраняемый им объект.

172. Всех лиц, приближающихся к посту или к запретной границе, обозначенной указателями, кроме начальника караула, помощника начальника караула, своего разводящего и лиц, сопровождаемых ими, часовой останавливает окриком **«Стой, назад»** или **«Стой, обойти вправо** (влево)».

В случае невыполнения приближающимся к посту этого требования часовой немедленно вызывает начальника караула или разводящего и предупреждает нарушителя окриком **«Стой, стрелять буду».**

Если нарушитель не выполнит этого требования часового, то часовой применяет оружие.

173. При плохой видимости, когда с расстояния, указанного в табеле постам, нельзя рассмотреть приближающихся к посту, часовой останавливает их окриком **«Стой, кто идет?».** Если ответа не последовало, то часовой предупреждает: **«Стой, стрелять буду».**

Если нарушитель не выполнит этого требования часового, то часовой применяет оружие.

Если на окрик часового последует ответ: **«Идёт начальник караула** (помощник начальника караула, разводящий)», часовой приказывает: **«Начальник караула** (помощник начальника караула, разводящий) — **ко мне, остальные — на месте»;**

если необходимо, часовой требует, чтобы приближающийся к посту осветил своё лицо. Убедившись, что назвавшийся действительно является начальником караула (помощником начальника караула, разводящим), часовой допускает к посту его и лиц, которые находятся с ним.

Если же назвавшийся начальником караула (помощником начальника караула, разводящим) окажется неизвестным часовому или находящиеся с ним лица не выполнят требований часового оставаться на месте, то часовой немедленно вызывает начальника караула или разводящего и предупреждает нарушителей окриком **«Стой, стрелять буду».** При невыполнении нарушителями этого требования часовой применяет оружие.

174. При необходимости вступить в рукопашную схватку для защиты себя или охраняемого объекта часовой смело действует ножом.

175. В случае возникновения пожара на посту часовой немедленно сообщает об этом установленным сигналом в караульное помещение и, не прекращая наблюдения за охраняемым объектом, принимает меры к тушению пожара. При возникновении пожара вблизи поста часовой сообщает об этом в караульное помещение.

При возникновении стихийного бедствия часовой немедленно передаёт об этом установленным сигналом в караульное помещение.

176. В крайних, не терпящих отлагательства случаях или при неисправности средств связи и сигнализации часовой может вызвать на пост начальника караула или разводящего выстрелом вверх.

177. В случае своего внезапного заболевания (ранения) часовой вызывает установленным

сигналом разводящего или начальника караула, продолжая нести службу.

178. Часовой отдаёт честь, исполняя приём «на караул», Генералиссимусу Советского Союза, маршалам, генералам (адмиралам), всем прямым начальникам от командира роты (батареи, эскадрона) и выше и дежурному по караулам (по части).

Остальным офицерам, начальнику караула, его помощнику и своему разводящему часовой отдаёт честь поворотом головы в сторону лица, которому отдаётся честь, принимая положение «смирно». При этом положение автомата не изменяется.

При прохождении воинской части или похоронной процессии, сопровождаемой войсками, часовой принимает положение «смирно» и отдаёт честь поворотом головы.

Часовые честь не отдают: во время их смены, а также в период времени от наступления темноты и до рассвета.

Особые обязанности часового

179. Часовой на посту у Знамени выполняет свои обязанности, стоя в положении «смирно», имея автомат в положении «на грудь» или «на ремень». При этом часовому разрешается ослаблять в колене правую или левую ногу. При приёме Знамени под охрану часовой обязан проверить исправность чехла (шкафа) и печати на нём; выдачу Знамени производить только по личному приказанию и в присутствии начальника караула.

Если посту у Знамени угрожает опасность (пожар, наводнение или иное стихийное бедствие), часовой выносит Знамя в безопасное место и вызывает начальника караула или разводящего.

180. Часовой у вскрытого хранилища (склада, парка, ангара и т. п.) или во время производства работ на месте стоянки машин (самолётов, орудий или другой боевой техники) выполняет обязанности, указанные в табеле постам, и не допускает к охраняемым объектам никого без разрешения лица, вскрывшего хранилище (склад, парк, ангар и т. п.), или лица, допущенного к стоянке машин (самолётов, орудий или другой боевой техники) на основании письменного допуска.

Часовой у огнеопасного хранилища (склада), кроме того, обязан:

— не допускать кем бы то ни было курения, разведения огня, стрельбы, а также пользования керосиновыми лампами и свечами около охраняемого объекта ближе расстояния, указанного в табеле постам;

— не допускать в огнеопасные хранилища (склады) в обуви и с фонарями, не предусмотренными табелем постам, а также с холодным и огнестрельным оружием.

181. Часовой, охраняющий арестованных на гауптвахте, обязан:

— знать число арестованных, находящихся под его охраной;

— находиться снаружи у дверей камер и наблюдать через смотровые окна, чтобы арестованные не нарушали установленных для них правил, следить за их действиями и поведением, не

допускать порчи арестованными оконных рам и решёток, полов и стен;

— следить, чтобы в ночное время в камерах арестованных было освещение;

— не выпускать арестованных из камер и не допускать к ним никого без личного приказания начальника караула, помощника начальника караула или своего разводящего;

— не разговаривать с арестованными, ничего не передавать им и ничего не принимать от них;

— не допускать приёма арестованными с улицы каких-либо передач, выбрасывания ими через окна вещей и записок на улицу и не допускать разговоров арестованных с посторонними;

— получив просьбу арестованного вызвать выводного, доложить об этом разводящему, начальнику караула или его помощнику;

— немедленно вызывать начальника караула или разводящего при невыполнении арестованными его требований;

— предупреждать арестованного (арестованных), совершающего побег, окриком **«Стой, стрелять буду»**, а при невыполнении этого требования применять оружие.

При перевозке арестованных из одного пункта в другой, а также при передвижении их вне пределов гауптвахты обязанности часового по охране арестованных выполняет конвойный.

182. Часовой у входа в караульное помещение обязан охранять караульное помещение и не допускать к нему никого, кроме начальников, имеющих право проверять караул, если он знает их в лицо, и лиц, сопровождаемых дежурным по караулам (дежурным по части) или его помощни-

ком. О приближении этих лиц часовой извещает установленным сигналом начальника караула. Всех остальных лиц часовой останавливает на расстоянии, указанном в табеле постам, и вызывает начальника караула или его помощника.

При плохой видимости, когда с расстояния, указанного в табеле постам, нельзя рассмотреть приближающихся к караульному помещению, часовой останавливает их окриком «Стой» и вызывает начальника караула или его помощника.

О всех происшествиях вблизи караульного помещения и о всём замеченном, что может помешать выполнению караулом своей задачи, а также об услышанных сигналах с постов часовой немедленно докладывает начальнику караула или его помощнику.

183. Особые обязанности часовых, применительно к условиям охраны и обороны каждого объекта, указываются в табеле постам.

Выводной

184. Выводной подчиняется начальнику караула и его помощнику. Он отвечает за охрану арестованных при конвоировании их в пределах гауптвахты.

185. Выводной обязан:

— конвоировать по приказанию начальника караула или его помощника арестованных для совершения утреннего и вечернего туалета, для отправления естественных надобностей и на прогулку;

— при конвоировании арестованных оружие иметь заряженным и в положении, как указано в ст. 169;

— следить, чтобы конвоируемые арестованные не курили и не общались с посторонними лицами;

— предупреждать арестованного (арестованных), совершающего побег, окриком «**Стой, стрелять буду**», а при невыполнении этого требования применять оружие.

186. Выводному при конвоировании арестованных запрещается вступать с ними в разговоры, принимать от них или передавать им что-либо, а также есть, пить, курить, петь, отправлять естественные надобности и иным образом отвлекаться от выполнения своих служебных обязанностей.

Для конвоирования арестованных выводной выстраивает их в колонну по одному и следует в двух-трёх шагах позади и левее (правее) арестованных (арестованного). Все команды подаёт выводной.

Посыльный

187. Посыльный подчиняется начальнику караула и его помощнику. Посыльный может быть пеший, конный, на самокате или на мотоцикле.

188. Посыльный обязан:

— своевременно и точно выполнять все служебные поручения начальника караула и его помощника;

— при следовании со служебным поручением ничем не отвлекаться от выполнения своих обязанностей;

— сохранять в тайне все передаваемые через него донесения;

— по возвращении докладывать начальнику

караула или помощнику начальника караула о выполнении их приказаний.

189. Посыльный при выполнении служебных поручений следует с автоматом, имея его в положении «на ремень» или «на грудь». Конный посыльный, а также посыльный на самокате или мотоцикле следует с автоматом в положении «за спину» или «на грудь». Перед отправлением с донесением или поручением посыльный заряжает оружие по приказанию начальника караула или его помощника только в случаях крайней необходимости, а при возникновении явной опасности в пути — самостоятельно.

Глава 7

ПАРОЛЬ

190. Пароль есть секретное слово, которое служит для начальника караула средством удостовериться, что караул, прибывший для смены, действительно назначен для этой цели.

Кроме того, пароль служит средством удостовериться, что лицо, прибывшее с приказанием от начальника гарнизона (командира части), коменданта гарнизона или дежурного по караулам (по части), действительно уполномочено на то соответствующим начальником.

191. Пароль обозначается всегда названием какого-либо города Союза ССР и устанавливается на каждый день для гарнизонных караулов комендантом гарнизона, для внутренних караулов — начальником штаба части. Для отдельных (не входящих в состав караула) сторожевых постов устанавливается особый пароль.

192. Пароли устанавливаются комендантом гарнизона (начальником штаба части) не более как на 10 дней вперёд и заносятся в книгу паролей, которая хранится в опечатанной папке в сейфе.

193. Записка с новым и старым паролями вручается вновь заступающему дежурному по караулам комендантом гарнизона или его помощником в назначенное время, перед разводом караулов.

Дежурный по караулам расписывается в получении паролей в особом журнале и ознакамливает с ними своего помощника.

Для внутренних караулов пароли вручаются дежурному по части начальником штаба части или его помощником таким же порядком за 2 часа до развода караулов.

Кроме того, пароль вручается лицам, направляемым начальником гарнизона (командиром части), комендантом гарнизона или дежурным по караулам (по части) с приказанием начальнику караула (отдельного сторожевого поста). Эти лица также расписываются в получении пароля в особом журнале.

194. Все лица, которым известен пароль, обязаны хранить его в строжайшем секрете. При опросе пароль сообщается запиской, без оглашения пароля, после чего записка немедленно сжигается.

При утере записки с паролем или в других случаях разглашения пароля действие его немедленно прекращается начальником караула или дежурным по караулам (по части), о чём немедленно докладывается коменданту гарнизона (начальнику штаба части). Новый пароль дежурный по караулам (по части) или его помощник лично

вручает начальникам караулов в караульном помещении или отправляет его в запечатанном конверте с посыльным.

Лица, по вине которых пароль был разглашён, привлекаются к ответственности.

Глава 8

РАЗВОД И СМЕНА КАРАУЛОВ

Развод караулов

195. Развод караулов заключается в проверке готовности караулов к несению службы, в переходе их в подчинение лицам, указанным в ст. 62, и в предоставлении караулам права смены старых караулов.

196. Место и время развода для гарнизонных караулов устанавливает начальник гарнизона, а для внутренних караулов — командир части, исходя из того, чтобы время на движение караулов к месту развода и с места развода в караульное помещение не превышало полутора часов и чтобы смена караулов могла быть произведена в светлое время.

В крупных гарнизонах развод караулов распоряжением начальника гарнизона может производиться по отделениям.

При рассредоточенном расположении подразделений воинской части, от которых наряжены караулы, развод их может производиться распоряжением командира части раздельно (в разных местах и в различное время).

197. Если на движение к месту развода и с места развода к караульному помещению потре-

буется более полутора часов, распоряжением начальника гарнизона (командира части) караулу должны быть предоставлены перевозочные средства.

198. На развод выводится весь личный состав караулов. Караулы прибывают к месту развода не позднее как за 15 минут до его начала.

На развод караулов выводится оркестр. В гарнизонах и частях, где нет оркестра, а также при температуре —15° С и ниже на развод караулов выводятся два-три барабанщика.

199. Развод гарнизонных (лагерных) караулов производится дежурным по караулам (дежурным по караулам отделения, дежурным по лагерному сбору).

Развод внутренних (корабельных) караулов производится дежурным по части (по кораблю).

Развод временных караулов производится вместе с постоянными караулами. Если временные караулы назначаются после развода постоянных караулов, то развод временных караулов производится особо.

200. По прибытии на место развода каждый начальник караула докладывает помощнику дежурного по караулам, например: **«Товарищ лейтенант. Караул номер один на развод прибыл в полном составе. Начальник караула лейтенант Семёнов».**

201. Новый помощник дежурного по караулам выстраивает караулы в порядке их номеров, с автоматами в положении «на ремень».

На правом фланге каждого караула становится начальник караула, в затылок ему — его помощники; разводящие становятся правее своих

караульных в первой шеренге. Караульные становятся в порядке номеров постов справа налево, в затылок друг другу в порядке смен.

Караульные сторожевых постов, входящие в состав караула, становятся на левом фланге своего караула; выводные и посыльные становятся левее их. Личный состав отдельных сторожевых постов выстраивается на левом фланге всех караулов.

При разводе внутренних караулов левее караулов (или караульных отдельных сторожевых постов) выстраиваются дежурные и дневальные в порядке, указанном в Уставе внутренней службы.

Оркестр (барабанщики) выстраивается на правом фланге караулов в четырёх шагах правее

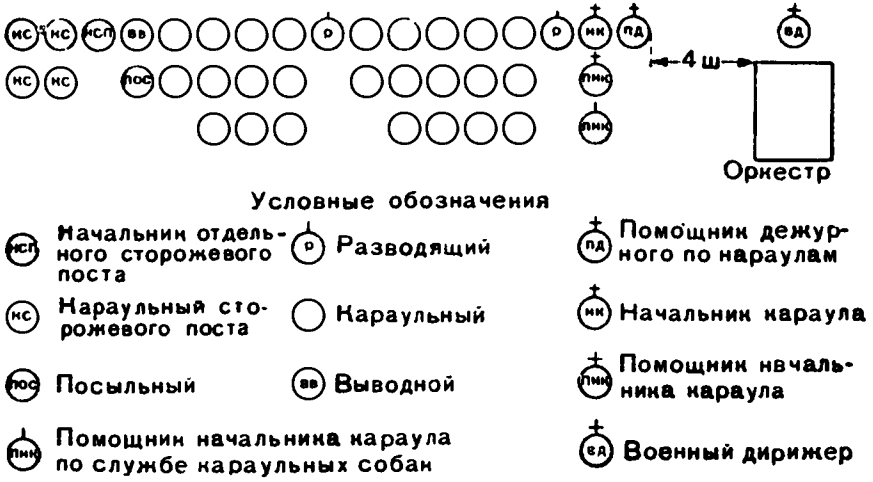

Построение караула для развода

помощника дежурного по караулам, равняясь своей первой шеренгой по второй шеренге караулов.

202. Перед разводом помощник дежурного по караулам проверяет состав караулов, записывает звания и фамилии начальников караулов и объявляет личному составу караулов звание и фамилию дежурного по караулам и свою фамилию.

203. Для встречи дежурного по караулам помощник дежурного по караулам становится в одном шаге перед правым флангом караулов лицом вдоль фронта и с приближением дежурного на 40—50 шагов командует: **«Караулы — РАВНЯЙСЬ», «СМИРНО», «Для встречи справа** (слева, с фронта), **слушай, на кра-УЛ».** По этой команде личный состав караулов берёт автоматы в положение «на караул». Начальники караулов — офицеры прикладывают руку к головному убору. Оркестр играет «Встречный марш» (барабанщики бьют «Походный марш»). Помощник дежурного по караулам, приложив руку к головному убору (взяв шашку «подвысь»), подходит к дежурному по караулам, останавливается в двух-трёх шагах от него (опускает шашку) и рапортует, например: **«Товарищ майор. Караулы для развода построены. Помощник дежурного по караулам лейтенант Новиков».** Окончив рапорт, помощник дежурного по караулам, не опуская руку от головного убора (имея шашку опущенной), делает левой ногой шаг в сторону с одновременным поворотом направо и, пропустив дежурного по караулам вперёд, следует за ним.

Когда помощник дежурного по караулам остановится для отдания рапорта, оркестр (барабанщики) прекращает игру.

204. Приняв рапорт, дежурный по караулам становится перед серединой строя и здоровается с личным составом караулов: **«Здравствуйте, товарищи»**; после ответа на приветствие подаёт команду: **«ВОЛЬНО»**, и опускает руку от головного убора. Начальники караулов — офицеры опускают руку от головного убора. Помощник дежурного по караулам опускает руку от головного убора (вкладывает шашку в ножны) и командует: **«На ре-МЕНЬ»** и затем **«ВОЛЬНО»**.

205. В том случае, когда помощник дежурного по караулам не назначается, обязанности его на разводе, изложенные в ст. 201—204, выполняет начальник караула, старший по званию. После рапорта дежурному по караулам, подав команды «На ремень» и «Вольно», он становится на своё место.

206. Для проверки караулов дежурный по караулам, если нужно, разводит шеренги на один шаг одну от другой и вместе со своим помощником проверяет состав и боевую готовность караулов, внешний вид личного состава, знание им своих обязанностей и даёт указания по устранению выявленных недочётов.

Начальник каждого караула во время проверки личного состава его караула сопровождает дежурного по караулам и затем, получив разрешение, становится на своё место.

Если какой-либо из караулов окажется неподготовленным к несению службы, дежурный по караулам возвращает его в часть для доподготовки или замены и немедленно докладывает об этом начальнику гарнизона и коменданту гарнизона.

Развод караула, прибывшего на замену, дежурный по караулам или его помощник производит особо.

207. По окончании проверки дежурный по караулам выходит на середину и становится впереди караулов лицом к строю, помощник дежурного становится в одном шаге сзади и левее дежурного по караулам. Дежурный по караулам командует: **«Караулы, слушай мою команду»; «СМИРНО»; «Оркестр, играй сбор»** (или «Барабанщики, бей сбор»). По команде «Смирно» дежурный по караулам, его помощник и начальники караулов — офицеры прикладывают руку к головному убору.

208. По окончании игры «Сбор» дежурный по караулам, его помощник и начальники караулов — офицеры опускают руку от головного убора. Дежурный по караулам командует: **«Начальники караулов, ко мне, шагом — МАРШ».** Начальники караулов, приложив руку к головному убору (если они вооружены пистолетами или револьверами), подходят к дежурному по караулам, становятся в двух-трёх шагах от него в одну шеренгу (с интервалом в один шаг) в порядке номеров караулов и докладывают, например: **«Начальник караула номер один лейтенант Петров»;** по окончании доклада опускают руку.

Дежурный по караулам напоминает каждому начальнику караула об особенностях его службы и вручает записки с паролями.

209. Передав записки с паролями, дежурный по караулам, убедившись, что пароли поняты правильно, командует: **«Начальники караулов, на**

свои места, шагом — МАРШ». По этой команде начальники караулов, приложив руку к головному убору, поворачиваются кругом и, встав на своё место в строю, опускают руку; оркестр (барабанщики) выходит вперёд на 10—15 шагов и, зайдя правым плечом, становится фронтом к караулам.

Дежурный по караулам командует: **«Караулы, напра-ВО»; «Шагом — МАРШ».** По команде «Марш» караулы следуют к своим объектам охраны; начальники караулов идут впереди своих караулов; помощники начальников караулов идут в двух шагах за своими караулами.

Оркестр (барабанщики) по команде «Марш», оставаясь на месте, исполняет марш. Игра оркестра (бой барабанщиков) прекращается по приказанию (сигналу) дежурного по караулам.

210. Если во время развода караулов прибудет начальник гарнизона, заместитель начальника гарнизона, комендант гарнизона (во внутренних караулах — командир части, его заместители) или прямые их начальники, а также лицо, руководящее проведением инспекторского смотра, то дежурный по караулам (по части) для встречи этих лиц командует: **«Караулы — РАВНЯЙСЬ»; «СМИРНО»; «Для встречи справа** (слева, с фронта), **слушай, на кра-УЛ».** Оркестр играет «Встречный марш» (барабанщики бьют «Походный марш»), дежурный по караулам (по части), приложив руку к головному убору (взяв шашку «подвысь»), подходит к начальнику (опускает шашку) и рапортует, например: **«Товарищ полковник. Производится развод караулов** (или суточного наряда). **Дежурный по караулам** (по части) **майор Зубов».** Когда дежурный по кара-

улам (по части) остановится для отдания рапорта, оркестр (барабанщики) прекращает игру. Получив разрешение начальника, дежурный по караулам (по части) командует: **«На ре-МЕНЬ»** и затем **«ВОЛЬНО»**, и продолжает выполнение своих обязанностей.

Для встречи старшего начальника присутствующие на разводе и не входящие в состав караулов лица выстраиваются правее оркестра в одну или в две шеренги.

Смена караулов

211. Начальник нового караула по прибытии после развода к месту расположения сменяемого караула останавливает караул перед входом на территорию охраняемого объекта или на площадке перед караульным помещением и, передав командование своему помощнику (разводящему), следует в караульное помещение.

Начальник нового караула представляется начальнику сменяемого караула и сообщает ему старый пароль; после этого выстраивает караул на площадке перед караульным помещением фронтом к нему.

212. Начальник старого караула, убедившись в правильности предъявленного ему пароля, выводит свой караул из караульного помещения (оставив в помещении своего помощника или одного из разводящих) и строит его на площадке, в 6—8 шагах перед фронтом прибывшего для смены караула. После построения начальники караулов становятся в одном шаге перед правым флангом своих караулов лицом вдоль фронта и поочерёдно, начиная с начальника нового ка-

раула, подают команды: **«Караул — РАВНЯЙСЬ», «СМИРНО», «Слушай, на кра-УЛ».**

Подав команды, начальники караулов, приложив руку к головному убору, идут друг другу навстречу, останавливаются один от другого в двух-трёх шагах и, начиная с начальника нового караула, докладывают, например: **«Товарищ лейтенант. Новый караул для смены прибыл. Начальник караула лейтенант Новиков»; «Товарищ лейтенант. Старый караул к смене готов. Начальник караула лейтенант Петров»,** после чего опускают руку от головного убора.

Начальники караулов, вооружённые автоматами, руку к головному убору не прикладывают, а после команды «Слушай, на кра-УЛ» идут друг другу навстречу, имея автоматы в положении «на ремень».

После докладов начальники караулов подают команду: **«На ре-МЕНЬ»,** а затем **«ВОЛЬНО»,** и становятся на правом фланге своих караулов, лицом вдоль фронта.

Для смены часового у входа в караульное помещение начальник нового караула подаёт команду: **«Рядовой такой-то, ко мне, шагом — МАРШ»;** названный караульный выходит из строя и становится перед начальником караула, в двух шагах от него в положении «смирно»; затем по команде начальника караула **«Заряжай»** караульный, держа оружие дулом вверх и несколько в сторону от начальника караула, заряжает его под наблюдением начальника караула. Смена производится начальниками караулов в соответствии с указаниями ст. 226 и 227. Начальники караулов становятся по обе стороны

часовых и наблюдают за приёмом и сдачей поста. После доклада о сдаче и приёме поста (ст. 231) старый часовой по команде своего начальника караула и под его наблюдением разряжает оружие и становится на левом фланге своего караула.

После этого начальники караулов командуют своим караулам: **«Напра-ВО, шагом — МАРШ».**

Начальник нового караула вводит свой караул в караульное помещение, а начальник старого караула, отведя свой караул на несколько шагов от площадки, оставляет за себя старшего и вместе со своим помощником и разводящими входит в караульное помещение.

При температуре —15° С и ниже, а также в ненастную погоду и в ефрейторских караулах смена караулов производится в караульном помещении без соблюдения изложенных в настоящей статье правил. После представления начальнику сменяемого караула и сообщения ему старого пароля начальник нового караула вводит свой караул в караульное помещение для смены.

213. Начальник нового караула, введя караул в помещение, приказывает составу караула поставить автоматы в пирамиду, после чего начальники старого и нового караулов приказывают своим разводящим сдать (принять) слепки с печатей (оттиски пломб) и произвести словесную сдачу (приём) каждого поста по табелю постам, а помощникам — сдать (принять) караульное помещение и, по описи, находящийся в нём инвентарь. Оба начальника караула лично наблюдают за правильностью передачи, а начальник нового

караула, кроме того, наблюдает, чтобы разводящие ознакомились со всеми подробностями сдачи, указанными в табеле постам.

214. После словесной сдачи и приёма постов по табелю разводящими начальник нового караула командует: **«Первая смена — СТАНОВИСЬ».** По этой команде разводящие и караульные первой смены, взяв своё оружие, выстраиваются в одну шеренгу в порядке номеров постов справа налево. Разводящие становятся на правых флангах своих смен.

Разводящие старого караула становятся рядом и правее соответствующих разводящих нового караула.

Выстроив смену, начальник нового караула командует: **«Разводящие — ЗАРЯЖАЙ»,** и проверяет правильность заряжания оружия разводящими (ст. 77). Разводящие старого караула также заряжают своё оружие. После этого разводящие нового караула подают команду: **«Смена, справа по одному — ЗАРЯЖАЙ»,** и проверяют правильность заряжания оружия каждым караульным. После заряжания караульные самостоятельно берут автоматы в положение «на ремень».

Начальник караула, вооружённый пистолетом (револьвером), заряжает его и вкладывает в кобуру и до смены караула пистолет (револьвер) не разряжает.

215. Начальник нового караула, напомнив разводящим и караульным их обязанности, отправляет смену на посты. Каждый разводящий нового караула, взяв с собой слепки с печатей (оттиски пломб), командует: **«Напра-ВО** (нале-ВО)»,

«Смена, за мной, шагом — МАРШ», и ведёт смену на посты.

После отправления первой смены на посты начальник караула ставит остальному личному составу караула задачи на случай отражения нападения на охраняемые объекты или на караульное помещение и на случай тушения пожара и производит соответствующий расчёт.

216. Движение смены на посты и с постов совершается в колонне по одному. Разводящий следует в голове колонны. Движение смен на посты у Знамён частей (соединений) и у памятников совершается строевым шагом.

Разводящий старого караула следует рядом и левее разводящего нового караула.

Все команды подаются разводящим нового караула. Если в составе нового караула две смены разводящих (ст. 92), то разводящий второй смены следует позади разводящего первой смены.

217. Когда последний караульный первой смены нового караула будет поставлен на пост, разводящий старого караула ведёт своих сменённых караульных к караульному помещению, следуя в голове смены. Разводящий нового караула следует левее разводящего старого караула.

Все команды подаются разводящим старого караула.

218. Смены караульных при следовании на посты и с постов отдают честь согласно Строевому уставу Вооружённых Сил.

219. При смене караула начальник нового караула вместе с начальником старого караула

проверяет путём обхода и наружного осмотра состояние охраняемых объектов, ограждения и окопов, после чего принимает от начальника старого караула по описи документы, ящики с боеприпасами, печати на них и ключи к ним, а также средства связи и сигнализации.

В карауле, где нет помощника начальника караула, приём и сдачу караульного помещения и инвентаря производит начальник караула.

220. По возвращении с постов оружие разряжается порядком, указанным в ст. 76. Вначале оружие разряжают разводящие обоих караулов, затем разводящий старого караула командует: **«Справа по одному — РАЗРЯЖАЙ».**

По этой команде караульные поочерёдно под наблюдением разводящего отделяют снаряжённые магазины и вкладывают их в сумки, после чего разводящий осматривает оружие караульных.

221. Разводящие старого и нового караулов о сдаче и приёме постов по очереди рапортуют своим начальникам караулов, например: **«Товарищ младший лейтенант. Смена часовых произведена. Посты сданы** (приняты) **в исправности. Первый разводящий младший сержант Иванов».** Приняв рапорты разводящих, начальники караулов, начиная со старого, подписывают постовую ведомость старого караула, причём начальник нового караула вносит в неё замечания о всех обнаруженных во время смены караула неисправностях. О смене начальники караулов докладывают своему дежурному по караулам (по части) по телефону или доносят письменно через посыльного (караульного).

Если при смене караула присутствует лицо, имеющее право проверять караул, то разводящие, спросив у него разрешение, докладывают начальникам караулов о произведённой смене. После приёма рапортов от разводящих начальник нового караула командует: **«СМИРНО»**; затем начальники караулов по очереди докладывают проверяющему о сдаче (приёме) караула.

222. После смены караула начальник старого караула уводит караул в свою часть.

Караульные постов, охраняемых только в течение ночи (в том числе и сторожевых), по окончании срока своей службы, не ожидая смены караула, направляются начальником караула в свою часть под командой старшего.

Сменившийся состав караула освобождается в день смены от занятий и работ; караульные (в том числе и караульные сторожевых постов), охранявшие объекты только ночью, освобождаются от занятий и работ в продолжение четырёх часов по прибытии в подразделение.

223. Снятие караула с охраняемого объекта производится дежурным по караулам (по части) согласно письменному приказанию начальника гарнизона (командира части), заверенному печатью, в присутствии начальника охраняемого объекта. О снятии караула составляется акт за подписью дежурного по караулам (по части), начальника караула и начальника охраняемого объекта. В акте указывается о сдаче охраняемого объекта, караульного помещения и находящегося в нём и на постах оборудования и инвентаря.

О снятии постоянного гарнизонного караула начальник гарнизона представляет донесение

командующему войсками военного округа; о снятии постоянного внутреннего караула командир части представляет донесение командиру дивизии (бригады).

Смена часовых

224. Смена часовых производится через два часа, в чётный или нечётный час.

При температуре воздуха —15° С и ниже, а во время ветра — и при меньшем морозе, смена часовых наружных постов, а также внутренних постов, находящихся в неотапливаемых помещениях, производится через час. При температуре воздуха +30° С и выше (в тени) смена часовых производится также через час. Указание о смене часовых через час в этих случаях даёт дежурный по караулам (по части).

Смена часовых у входа в караульное помещение производится через каждые 30 минут разводящим, помощником начальника караула или начальником караула.

225. Если смена часовых производилась через час, то начальник караула делает в постовой ведомости запись о том, что часовые с такого-то часа сменялись через час, а с такого-то часа, по заступлении такой-то смены, — через два часа. Если при этом было две смены разводящих, то, кроме того, указывается, какой разводящий и в какое время выставлял часовых.

226. При приближении смены к посту на расстояние 10—15 шагов разводящий нового караула командует: **«Смена — СТОЙ»,**

Часовой при приближении смены становится лицом к ней и самостоятельно берёт автомат «на ремень». Разводящий старого караула подходит к часовому и командует ему: **«СМИРНО».** Затем по команде разводящего нового караула, например: **«Рядовой Васильев, на пост шагом — МАРШ»,** часовой делает шаг вправо, караульный подходит к часовому и становится на его место лицом в противоположную сторону.

Разводящие старого и нового караулов становятся по обе стороны часовых в одном-двух шагах от них, лицом друг к другу. Разводящий второй смены нового караула становится левее своего разводящего первой смены.

227. По команде разводящего старого караула **«Часовой, сдать пост»** часовой производит словесную сдачу поста. При этом часовой и караульный поворачивают друг к другу головы. Словесная сдача поста состоит в том, что часовой передаёт заступающему на пост караульному: **«Пост номер такой-то, часовой обязан охранять то-то** (перечисляет особые обязанности часового по охране объекта, указанные в табеле постам); **под сдачей состоит: хранилище** (склад) **такое-то, печатей на нём столько-то, замков столько-то, дверей столько-то, окон столько-то** (или машин, самолётов, орудий столько-то, или арестованных столько-то), **противопожарные средства, средства связи и сигнализации такие-то, постовая одежда такая-то** (называет всё, находящееся под сдачей)».

228. После словесной сдачи поста караульный обязан вместе с разводящим нового караула в присутствии часового и разводящего старого караула обойти охраняемый объект и проверить

исправность дверей, окон и стен хранилищ (складов, парков, ангаров и т. п.), количество и состояние сундуков или ящиков, количество машин, самолётов, орудий или другой боевой техники. Если под сдачей имеются замки, пломбы и печати, он обязан осмотреть их и проверить, целы ли они и исправны ли шнуры; при приёме поста у камер с арестованными караульный, кроме того, обязан проверить количество находящихся в них арестованных.

Если необходимо, заступающий на пост караульный надевает постовую одежду (приложение 8).

229. При выставлении первой смены часовых оба разводящих наблюдают за тем, чтобы сменяемый часовой правильно производил сдачу поста заступающему на пост караульному, ознакомил его с ограждениями и подступами к посту и со всеми особенностями поста; при приёме постовой одежды — проверяют её исправность.

230. Если при приёме и сдаче поста будет обнаружена какая-либо неисправность (повреждение печатей, пломб, замков, шнуров, дверей, окон и т. п.) или несоответствие печатей (пломб) слепкам (оттискам), а также несоответствие количества находящейся под охраной боевой техники, разводящий приостанавливает передачу поста и вызывает начальника караула; при приёме постов новым караулом в таких случаях вызываются начальники старого и нового караулов.

Во время приёма и сдачи поста наблюдение за подступами к нему разводящий возлагает на одного из караульных.

231. Закончив сдачу и приём поста, старый часовой и заступающий на пост караульный становятся на прежнее место, лицом в сторону, противоположную охраняемому объекту. Старый часовой застёгивает сумку для магазинов, ремешок ножен армейского ножа и докладывает своему разводящему, например: **«Товарищ сержант. Рядовой Петров пост номер такой-то сдал».** Заступающий на пост караульный, приняв пост, расстёгивает сумку для магазинов, ремешок ножен армейского ножа и докладывает своему разводящему, например: **«Товарищ старший сержант. Рядовой Сергеев пост номер такой-то принял. Под охраной состоит хранилище** (склад) **такое-то, печатей на нём столько-то, замков столько-то, дверей столько-то** (называет всё, принятое под охрану)», затем перечисляет особые обязанности по охране объекта, указанные в табеле постам. После доклада берёт оружие, как указано в ст. 169, и приступает к выполнению своих обязанностей по охране поста.

232. Переход караульного на положение часового и обратно определяется его докладом разводящему о приёме поста.

233. По команде разводящего старого караула, например: **«Рядовой Петров, с поста шагом — МАРШ»,** сменившийся часовой становится позади смены. После этого разводящий нового караула командует: **«Смена, за мной, шагом — МАРШ»,** и ведёт смену к следующему посту.

234. При смене часовых внутренних постов разводящий, подведя смену ко входу в помещение, командует: **«Смена — СТОЙ»,** оставляет за стар-

шего одного из караульных и командует, например: **«Рядовые Смирнов и Михайлов, за мной, шагом — МАРШ».** Разводящий с караульными, войдя в помещение, сменяет часовых согласно ст. 226—233.

235. При расположении постов по обе стороны от караульного помещения разводящий сначала сменяет часовых на постах, расположенных по одну сторону караульного помещения, а затем, оставив сменившихся в караульном помещении, выстраивает остальных караульных этой смены и ведёт их на посты.

236. Построение второй и последующих смен нового караула для отправки их на посты и смена часовых производятся так же, как указано для первой смены. По возвращении с постов разводящий приказывает разрядить оружие (ст. 220) и после осмотра оружия — поставить его в пирамиду.

О произведённой смене разводящий докладывает начальнику караула.

237. Выставление часовых на новые посты, а также снятие часовых с упраздняемых постов производятся начальником караула на основании письменного приказания начальника гарнизона (командира части), заверенного печатью, в присутствии дежурного по караулам (по части) и начальника охраняемого объекта; о выставлении (снятии) часовых делается запись в постовой ведомости.

Глава 9

ДОЗОРЫ

238. Дозоры, наряжаемые в состав караула для усиления охраны и обороны наиболее важных объектов (ст. 94), несут службу путём патрулирования с внешней стороны ограждения объекта (не далее 100—200 м от ограждения или запретной границы).

Если дозоры в состав караула не наряжены, то, в случае необходимости усиления охраны, они могут назначаться распоряжением начальника караула в составе: начальника дозора — помощника начальника караула или разводящего и двух-трёх дозорных из числа караульных бодрствующей смены. Эти дозоры высылаются на время не более одного часа. Число дозоров и время их высылки определяются начальником караула.

239. Задачи дозоров, маршруты и время несения службы определяются табелем постам.

Если табелем постам это не предусмотрено, то начальник караула высылаемым дозорам ставит задачи, исходя из условий обстановки, указывает им маршруты следования, время выступления и возвращения в караульное помещение, порядок доставки донесения и способы сигнализации.

240. Для опознавания дозора часовыми начальник караула устанавливает условный сигнал. О высылке дозоров и об установленном условном сигнале начальник караула сообщает караульным заступающей на посты смены. О времени высылки и возвращения дозора начальник караула делает запись в постовой ведомости.

241. При нарушении порядка в районе охраняемого объекта или вблизи караульного помещения начальник дозора принимает меры к восстановлению порядка, а в необходимых случаях вызывает милицию; о случившемся немедленно доносит начальнику караула.

По возвращении в караульное помещение начальник дозора докладывает о всём замеченном и о принятых мерах начальнику караула.

Начальник дозора имеет право приказать личному составу дозора применить оружие в случае нападения на дозор или на охраняемый объект.

Глава 10

ВНУТРЕННИЙ ПОРЯДОК В КАРАУЛАХ

242. Никто из состава караула не имеет права оставлять караульное помещение без разрешения начальника караула.

243. В караульном помещении должны соблюдаться тишина и порядок. Запрещается слушать радио, петь и играть на музыкальных инструментах. Разрешается читать, писать и играть в шахматы и шашки. Курение разрешается только в отведённых для этого местах.

Входные двери караульного помещения ефрейторского караула должны быть всегда заперты изнутри.

244. Автоматы и ручные пулемёты ставятся в пирамиду без магазинов, с затворами в переднем положении.

Армейские ножи, а также сумки со снаряжёнными магазинами с поясных ремней не снимаются.

Начальники караулов, вооружённые пистолетами (револьверами), в караульном помещении их не снимают.

245. Личному составу караула разрешается в караульном помещении быть без головных уборов и шинелей, но при снаряжении. Снятые шинели и головные уборы должны быть на вешалке.

246. Личному составу караула, за исключением начальника караула и его помощника, запрещается вступать в разговоры с прибывшими в караульное помещение, а разрешается только отвечать на вопросы лиц, проверяющих караул.

247. Разрешается отдыхать лёжа (спать), не снимая снаряжения и не раздеваясь, а только расстегнув крючки воротника и ослабив поясной ремень:

— начальнику караула — только в дневное время, не более 4 часов, чередуясь со своим помощником, а там, где его нет, — с разводящим, в промежутках между сменами (начальник ефрейторского караула отдыхает в промежутках между сменами, оставляя за себя одного из караульных);

— помощнику начальника караула — не более 4 часов, с разрешения начальника караула;

— разводящим, личному составу дозоров, выводным и посыльным — в свободное от исполнения обязанностей время, с разрешения начальника караула;

— составу одной смены караульных — перед заступлением на посты, после того как возвратится в караульное помещение сменившаяся с постов другая смена и караулу будет произведён расчёт (ст. 123);

— смене караульных, которые несут охрану объектов только ночью,— по возвращении их с постов после смены до отправления вновь на посты.

248. При вызове караула «в ружьё» личный состав караула, находящийся в караульном помещении, в том числе и отдыхающая смена, надевает головные уборы, разбирает оружие и выстраивается внутри караульного помещения в порядке номеров постов.

Шинели надеваются по особому указанию начальника караула.

Во всех случаях вывода караула из караульного помещения (кроме случая, когда караульному помещению угрожает пожар или при стихийном бедствии) в нём остаётся помощник начальника караула или один из разводящих, а в ефрейторском карауле — один из караульных.

249. Пища личному составу караула, расположенного внутри части, доставляется распоряжением начальника караула караульными бодрствующей смены. Во внутренние караулы, находящиеся вне расположения части, а также в гарнизонные караулы пища доставляется распоряжением командиров подразделений или дежурного по части.

250. Содержание в чистоте и порядке караульного помещения, площадки для построения караулов и уборной, а также топка печей и уход за лампами возлагаются на состав караула. Наблюдение за выполнением этих обязанностей караулом, а также за сохранностью оборудования и инвентаря возлагается на помощника начальника караула, а в тех караулах, где он не назначается, — на начальника караула.

251. Кроме ежедневной уборки, в дни, установленные комендантом гарнизона (начальником штаба части), распоряжением гарнизонного врача (старшего врача части) производится дезинфекция караульного помещения.

252. Караульное помещение в холодное время года проветривается не реже четырёх раз в сутки. В тёплое время форточки или окна держатся открытыми с одной стороны. Зимой температура воздуха в караульном помещении поддерживается от +16 до +18° С. Топка печей оканчивается не позже 20 часов. Топку плиты для разогревания пищи составу караула разрешает начальник караула по мере надобности. Кипяток должен быть круглые сутки.

С наступлением темноты в караульном помещении, в коридорах и уборной должно быть полное освещение; окна караульных помещений, расположенных в первом этаже, закрываются ставнями изнутри.

Глава 11

ПРОВЕРКА КАРАУЛОВ

253. Кроме лиц, которым караулы подчинены (ст. 62), караулы обязаны проверять командиры рот (батарей, эскадронов), от которых они наряжены, а также все прямые начальники этих командиров и начальники охраняемых объектов (складов, аэродромов и т. п.).

Караулы, расположенные на территории железнодорожной станции (порта, пристани), а также караулы всех транспортов с воинскими грузами, проходящих через станцию (порт, пристань), кроме того, обязан проверять военный

комендант железнодорожной станции (порта, пристани) или его помощники.

254. Караулы также проверяют:

— лица по поручению Министра Вооружённых Сил Союза ССР и его заместителей, Начальника Генерального Штаба Вооружённых Сил Союза ССР, Главнокомандующего Сухопутными войсками и командующего войсками военного округа (командующего армией);

— лица по поручению Главнокомандующих Военно-воздушными и Военно-морскими силами, командующих родами войск (начальников специальных войск) и их заместителей — внутренние и гарнизонные караулы, наряжаемые от подчинённых им войск;

— лица по поручению командира корпуса, дивизии (бригады) и командира части — внутренние и гарнизонные караулы, наряжаемые от подчинённых им частей (подразделений);

— лица по поручению начальника гарнизона — гарнизонные и внутренние караулы данного гарнизона;

— лица по поручению начальников центральных и окружных управлений (отделов) — караулы, охраняющие объекты, находящиеся в ведении начальников этих управлений (отделов);

— лица по поручению начальника склада (базы) — караулы, охраняющие склад (базу);

— лица, прибывшие для руководства проведением инспекторского смотра, и по их поручению офицеры (генералы, адмиралы) из числа инспекторской группы — караулы инспектируемых ими частей.

Все указанные выше лица обязаны предъявлять начальнику гарнизона (командиру части) пись-

менные предписания начальников, заверенные печатью, по поручению которых они назначены для проверки караулов. На основании этих предписаний начальник гарнизона (командир части) выдаёт разовое удостоверение на право проверки караулов за своей подписью и печатью, которое предъявляется дежурному по караулам (по части). В удостоверении указывается, кому оно выдано и для проверки каких именно караулов.

Караулы войск Министерств Внутренних Дел и Государственной Безопасности проверяются должностными лицами этих войск.

255. Все лица, имеющие право проверять караулы, приступают к проверке в сопровождении дежурного по караулам (по части) или его помощника.

У лиц, прибывших для проверки караулов, дежурный по караулам (по части), если не знает их в лицо, проверяет удостоверения личности и удостоверения на право проверки караула.

Командир батальона (дивизиона) и командир роты (батареи, эскадрона) производят проверку караулов, наряженных от батальона (дивизиона) и роты (батареи, эскадрона), которыми они командуют, без сопровождения их дежурным по караулам (по части) или его помощником. Удостоверение на право проверки караулов этим лицам не выдаётся.

Военный комендант железнодорожной станции (порта, пристани) и его помощники производят проверку караулов, расположенных на территории железнодорожной станции (порта, пристани), также без сопровождения дежурным по караулам (по части) или его помощником, но по предъявлении удостоверения личности.

256. Для проверки знания обязанностей личным составом караула, находящимся в караульном помещении, лица, проверяющие караулы (ст. 253 и 254), имеют право приказать начальнику караула вызвать караул «в ружьё».

257. Лиц, проверяющих несение службы часовыми, сопровождает по постам начальник караула с одним-двумя вооружёнными караульными.

Проверяющие несение службы часовыми (за исключением начальника караула, его помощника и разводящего) замечаний часовому не делают; о всех замеченных недочётах они дают указания сопровождающему их начальнику караула, дежурному по караулам (по части) или его помощнику. Результаты проверки и сделанные указания проверяющие записывают в постовую ведомость.

Во время проверки несения службы часовым для усиления наблюдения за охраняемым объектом начальник караула привлекает сопровождающего его караульного.

258. Запрещается проверять несение службы часовым путём скрытного приближения к посту, попыток отобрать у часового оружие и другими способами, которые могут привести к несчастным случаям.

259. Для проверки несения службы часовыми или в случае вызова с поста начальник караула, его помощник и разводящий следуют на пост с заряженным оружием и в сопровождении одного-двух вооружённых караульных.

260. Начальник штаба части ежедневно представляет командиру части на просмотр и для принятия решения постовые ведомости сменившихся накануне караулов. После этого постовые

ведомости гарнизонных караулов с указанием, какие меры приняты к устранению отмеченных в них недочётов, начальник штаба части с нарочным направляет начальнику гарнизона.

Постовые ведомости внутренних караулов хранятся в штабе части.

Глава 12

ПОРЯДОК НЕСЕНИЯ СЛУЖБЫ КАРАУЛЬНЫМИ СТОРОЖЕВЫХ ПОСТОВ

261. Караульные, наряжаемые для несения службы на сторожевых постах (ст. 67), могут нести её в составе гарнизонного (внутреннего) караула или самостоятельно на отдельных гарнизонных (внутренних) сторожевых постах, а также в составе подразделений (команд), выделяемых для этой цели распоряжением начальника гарнизона (командира части).

262. Караульные сторожевых постов караула или отдельных сторожевых постов сменяются каждые сутки. Для охраны объектов в течение суток назначается две смены караульных.

263. Выделенные для охраны объектов подразделения (команды) могут нести службу без смены до 10 суток. В этом случае для охраны объектов назначается, как правило, три смены караульных, которые несут службу поочерёдно до смены подразделения.

264. На каждый отдельный сторожевой пост назначается начальник поста из числа сержантов (старшин) или ефрейторов (старших матросов). Если два-три объекта, подлежащих охране караульными сторожевых постов, расположены на близ-

ком расстоянии один от другого, то на несколько постов может быть назначен один начальник.

Если караульные сторожевых постов входят в состав караула, то начальник поста не назначается; его обязанности выполняет начальник караула или помощник начальника караула.

265. Начальник отдельного сторожевого поста подчиняется начальнику гарнизона (начальнику лагерного сбора, командиру части), коменданту гарнизона (лагерного сбора), дежурному по караулам (по лагерному сбору, по части) и его помощнику.

Он отвечает за охрану порученного ему объекта, правильное несение службы караульными, соблюдение ими дисциплины, а также за сохранность и исправность имущества, средств связи, сигнализации и противопожарных средств в помещении караульных и на посту.

266. Начальник отдельного сторожевого поста обязан:

— знать задачу по охране объекта, инструкцию начальнику поста и обязанности караульных;

— при смене проверить путём наружного осмотра состояние охраняемого объекта и принять по описи всё оборудование и имущество, находящееся в помещении караульных;

— своевременно отправлять смены на пост, проверяя при этом состояние оружия, правильность заряжания его и знание караульными своих обязанностей;

— делать в постовой ведомости необходимые записи;

— лично проверять не менее одного раза днём и двух раз ночью несение службы караульными;

— в случае внезапного заболевания караульн-

ного отправить заболевшего в часть или в ближайшее лечебное учреждение и одновременно требовать через дежурного по караулам (по части) замены заболевшего;

— докладывать дежурному по караулам (по части) о всём случившемся на посту и о принятых мерах; о чрезвычайных происшествиях докладывать немедленно.

В случае прибытия лиц с приказанием от начальника гарнизона (командира части), коменданта гарнизона или дежурного по караулам (по части) начальник отдельного сторожевого поста поступает, как указано в ст. 137.

267. В случае своего внезапного заболевания начальник отдельного сторожевого поста временно передаёт исполнение своих обязанностей одному из караульных, доносит об этом дежурному по караулам (по части) и в дальнейшем поступает по его указанию.

268. Караульные сторожевых постов на разводе выстраиваются, как указано в ст. 201. По команде «Начальники караулов, ко мне, шагом—марш» (ст. 208) начальники отдельных сторожевых постов также выходят за получением пароля.

269. Прибыв для смены, новый начальник отдельного сторожевого поста представляется начальнику сменяемого поста и сообщает ему старый пароль, после чего вводит караульных в помещение.

По окончании смены старый и новый начальники поста расписываются в постовой ведомости в приёме и сдаче поста. О произведённой смене начальники поста докладывают дежурному по караулам (по части).

Сменившиеся караульные в день смены освобождаются от занятий и работ; караульные, охранявшие объекты только ночью, освобождаются от занятий и работ в продолжение четырёх часов по прибытии в подразделение.

270. Караульные отдельного сторожевого поста сменяются вновь заступающими караульными в присутствии старого и нового начальников поста (входящие в состав караула — в присутствии старого и нового начальников караулов или их помощников), соблюдая при этом все правила, установленные для сдачи и приёма постов часовыми.

В дальнейшем караульные сторожевого поста по приказанию начальника поста, а входящие в состав караула — по приказанию начальника караула или его помощника сменяются самостоятельно, днём в тёплое время года — через 4 часа, а с наступлением темноты и до рассвета, а также в холодное время года — применительно к правилам, установленным для часовых (ст. 224).

271. Караульный сторожевого поста подчиняется своему начальнику поста, а если он несёт службу в составе караула, — то начальнику караула и его помощнику. Только эти лица могут снять караульного с поста.

В случае гибели этих лиц или физической невозможности для них выполнять свои обязанности снятие и смена караульного с поста производятся: с гарнизонных сторожевых постов — дежурным по караулам или комендантом гарнизона, а с внутренних сторожевых постов — дежурным по части или начальником штаба части, во всех случаях в присутствии своего командира роты (батареи, эскадрона).

272. Караульный сторожевого поста обязан:

— бдительно охранять свой пост и не оставлять его, пока не будет сменён или снят;

— ничем не отвлекаться от несения службы, не выпускать из рук и никому не отдавать оружие, включая и лиц, которым он подчинён;

— иметь оружие на посту заряженным (ст. 77) и всегда в готовности к действию (ст. 169).

Особые обязанности караульных сторожевых постов указываются в табеле постам и в инструкции, утверждённых начальником гарнизона (командиром части).

273. Караульный сторожевого поста обязан применять оружие лишь в случае нападения на него и на охраняемый им пост, соблюдая при этом правила, изложенные в ст. 172 и 173.

274. Караульному сторожевого поста при несении службы на посту запрещается: спать, читать, писать, петь, разговаривать, есть, пить, курить, отправлять естественные надобности, принимать и передавать какие-либо предметы лицам, которым он не подчинён.

Караульному сторожевого поста разрешается сидеть на посту только в светлое время суток.

В случае своего внезапного заболевания (ранения) на посту караульный вызывает установленным сигналом начальника поста, продолжая нести службу.

275. Допуск в помещение караульных отдельного сторожевого поста и внутренний порядок в нём устанавливаются применительно к изложенному для караулов (ст. 134—136, 242—252).

276. Порядок допуска в хранилища (склады) и другие помещения, охраняемые караульными

сторожевых постов, устанавливается начальником гарнизона (командиром части).

Если охраняемое помещение (хранилище, склад и т. п.) открывается на время более часа, караульный снимается, а по закрытии охраняемого помещения выставляется вновь.

277. Сторожевые посты и помещения для караульных снабжаются и оборудуются применительно к изложенному для караулов (приложения 9 и 10).

278. Караульные сторожевых постов, находясь на постах, отдают честь по правилам, установленным для часовых (ст. 178).

Личный состав отдельных сторожевых постов вызывается «в ружьё» в случаях, указанных в ст. 128.

Караульные сторожевых постов, входящие в состав караула, при вызове караула «в ружьё» выстраиваются на левом его фланге.

279. При проверке несения службы караульными отдельных сторожевых постов проверяющих (ст. 253 и 254) сопровождает начальник поста, оставляя за себя в помещении на это время одного из караульных.

280. Время и порядок смены караульных сторожевых постов, несущих службу в составе подразделений (команд), выделенных для охраны объекта, а также особые обязанности караульных определяются каждый раз приказом начальника гарнизона (командира части).

С личным составом подразделений (команд) в свободное от исполнения обязанностей по охране объектов время проводятся занятия по боевой подготовке.

РАЗДЕЛ ТРЕТИЙ

ПРОВЕДЕНИЕ ГАРНИЗОННЫХ МЕРОПРИЯТИЙ С УЧАСТИЕМ ВОЙСК

Глава 13

ПАРАДЫ ВОЙСК

Общие указания

281. Парады войск гарнизона проводятся в ознаменование революционных праздников и важных событий государственного и военного значения по особому на то указанию.

282. Состав войск, участвующих в параде, время и место парада, форма одежды, маршруты следования частей, порядок их построения и прохождения определяются в каждом отдельном случае приказом начальника гарнизона; в приказе даются также указания о порядке проведения артиллерийского салюта, если он предусмотрен.

283. Действия военнослужащих, подразделений и частей, участвующих в параде, выполняются по правилам, изложенным в строевых уставах и соответствующих наставлениях.

284. Командиры соединений и их заместители становятся на правых флангах своих соединений

в одну шеренгу; в двух шагах левее заместителей становятся знамёнщик и ассистенты со Знаменем соединения.

285. Знамёна частей (соединений), награждённых орденами, должны быть с орденами и орденскими лентами.

286. Для командования войсками, выведенными на парад, каждый раз по особому указанию назначается командующий парадом.

287. Командиры частей, участвующих в параде, заблаговременно представляют строевые записки коменданту гарнизона.

288. Для обозначения мест построения частей, их флангов и глубины строя, а также для обозначения линии прохождения войск торжественным маршем в распоряжение коменданта гарнизона выделяются линейные. Линейные от каждой части прибывают под командой офицера.

Выстраивание линейных на месте построения войск должно быть закончено ко времени прибытия войск. По занятии частями мест для построения линейные становятся в строй своих подразделений.

289. Войска на месте построения для парада до прибытия принимающего парад отдают честь только воинским частям при прохождении их перед фронтом выстроенных частей и командующему парадом.

Военнослужащие, находящиеся вне строя, принимают положение «смирно» и прикладывают руку к головному убору при отдании рапорта командующему парадом и принимающему парад, а также Знамёнам воинских частей (соединений) при прохождении войск торжественным маршем.

Встреча войсками командующего парадом и принимающего парад

290. Для встречи командующего парадом старший из командиров соединений (частей), участвующих в параде, подаёт команды: **«РАВНЯЙСЬ», «СМИРНО», «Равнение на-ПРАВО** (на-ЛЕВО, на — СРЕДИНУ)», и докладывает о построении войск. Приняв доклад, командующий парадом объезжает (обходит) войска и здоровается с ними. После объезда (обхода) войск командующий парадом подаёт команду: **«ВОЛЬНО».** При встрече командующего парадом и объезде (обходе) им войск оркестры не играют.

291. Для встречи принимающего парад командующий парадом подаёт команды: **«РАВНЯЙСЬ», «Парад, СМИРНО», «Для встречи справа** (слева, с фронта), **слушай, на кра-УЛ».**

Войска, вооружённые карабинами (винтовками), автоматами и шашками, берут оружие «на караул» (остальные принимают положение «смирно») и поворачивают голову в указанную сторону. Все командиры, начиная от командира взвода и выше, прикладывают руку к головному убору (вооружённые шашками вынимают шашки из ножен и салютуют). Назначенный оркестр играет «Встречный марш».

292. Командующий парадом, приложив руку к головному убору (взяв шашку «подвысь»), подъезжает (подходит) к принимающему парад (опускает шашку) и рапортует, например: **«Товарищ генерал. Войска такого-то гарнизона для участия в параде по такому-то случаю по-**

строены. **Командующий парадом генерал-лейтенант Васильев».**

Когда командующий парадом остановится для отдания рапорта, оркестр прекращает игру. По окончании рапорта командующий парадом, не опуская руку от головного убора (имея шашку опущенной), заезжает (делает шаг) в сторону и сопровождает принимающего парад вдоль фронта, следуя с наружной стороны и несколько сзади.

293. Принимающий парад, приняв рапорт, объезжает (обходит) войска, здоровается с ними и поздравляет их. При приближении принимающего парад к правофланговой части оркестр этой части начинает играть «Встречный марш»; как только принимающий парад остановится для приветствия и поздравления, оркестр прекращает игру.

На приветствие и поздравление войска отвечают согласно Уставу внутренней службы, при этом **«Ура»** произносится протяжно, перекатами.

Оркестр следующей воинской части начинает играть «Встречный марш» сразу же после ответа на приветствие соседней справа части.

294. При возвращении принимающего парад после объезда (обхода) войск к месту приёма парада войска возобновляют **«Ура»** (протяжно, перекатами). Оркестр (оркестры) исполняет «Слава Родине».

295. По указанию принимающего парад командующий парадом подаёт команду: **«ВОЛЬНО».** Командиры частей командуют **«К но-ГЕ»** (подразделения, вооружённые автоматами, по этой команде берут оружие «на ремень», а вооружённые шашками вкладывают их в ножны) и затем **«ВОЛЬНО».** По команде «К ноге» генералы и

офицеры, не вооружённые шашками, опускают руку от головного убора.

Оркестры под командой гарнизонного военного дирижёра выстраиваются против принимающего парад и несколько ближе к исходному положению частей, фанфаристы — впереди сводного оркестра.

Барабанщики сводного оркестра становятся в одну или несколько шеренг в 15—20 шагах впереди командира головного соединения (части).

296. После исполнения фанфаристами сигнала «Слушайте все» принимающий парад зачитывает приказ или произносит речь. Затем оркестр исполняет Государственный гимн Советского Союза, одновременно производится артиллерийский салют (если он предусмотрен); генералы и офицеры прикладывают руку к головному убору; войска без команды принимают положение «смирно», возобновляют **«Ура»** и продолжают его до окончания гимна.

По окончании салюта (или гимна) фанфаристы играют «Отбой» и становятся на свои места в строю оркестра.

Порядок прохождения войск торжественным маршем

297. Войска проходят торжественным маршем в тех строях и в той последовательности, как указано в приказе по гарнизону.

298. Для прохождения торжественным маршем командующий парадом подаёт команды: **«РАВНЯЙСЬ», «Парад, СМИРНО», «К торжественному маршу, поротно** (поэскадронно, побатарейно или побатальонно, подивизионно), **на одного линейного** (двух линейных) **дистанции, первая рота**

(батальон) **прямо, остальные напра-ВО»; «На плеЧО», «Равнение направо, шагом — МАРШ».**

Указанные команды, кроме «Парад, смирно», повторяются всеми командирами частей.

Если командующий парадом вооружён шашкой, то при произнесении команды «Шагом» он поднимает шашку вверх, а по исполнительной команде «Марш» опускает её.

299. По команде «К торжественному маршу» командиры подразделений от командира взвода (эскадрона) и выше выходят из строя и становятся перед фронтом своих подразделений, а командиры частей (соединений) и их заместители — впереди командиров головных подразделений (частей), на установленных дистанциях.

Знамёнщики и ассистенты также выходят вперёд и становятся на установленной дистанции.

Линейные, назначенные для обозначения линии прохождения войск торжественным маршем, бегом (или строевым шагом) занимают свои места вдоль этой линии, на расстоянии 15—20 шагов один от другого.

По команде командира части «На плечо» подразделения, вооружённые карабинами (винтовками, шашками), и командующие подразделениями офицеры, вооружённые шашками, берут оружие в положение «на плечо». Если прохождение подразделений, вооружённых автоматами, предусмотрено с автоматами в положении «на грудь», то после общей команды «На плечо» командир части подаёт команду: **«Автоматы на — ГРУДЬ».**

300. Подав команды для прохождения торжественным маршем, командующий парадом

проходит (проезжает), как указано в ст. 305, следуя в 30 шагах впереди командира головного соединения (части), впереди барабанщиков; пройдя принимающего парад, он заходит вправо и становится правее и несколько сзади принимающего парад.

301. По команде командующего парадом «Марш» головная рота (батальон) начинает движение строевым шагом под бой малых барабанов. Остальные подразделения доходят до места, где стояла головная рота (батальон), затем по команде своих командиров поворачиваются налево (заходят плечом), выравниваются, берут установленные дистанции и по команде **«ПРЯМО»** следуют за впереди идущей ротой (батальоном).

Правофланговые в подразделениях следуют вдоль линии, обозначенной линейными, в одном шаге от них.

302. При прохождении соединения торжественным маршем перед серединой фронта впереди идущего подразделения головной части следует командир соединения, за ним в трёх шагах — его заместители (в одной шеренге); в двух шагах за заместителями — знамёнщик со Знаменем соединения и ассистенты; в четырёх шагах за Знаменем следуют части соединения, одна за другой на установленных дистанциях.

303. Когда головная рота (батальон) приблизится к принимающему парад на расстояние четырёх-пяти линейных, сводный оркестр начинает играть марш; барабанщики, идущие в голове колонны, прекращают бить в барабаны и,

миновав принимающего парад, заходят правым плечом и пристраиваются к сводному оркестру.

304. Для прохождения торжественным маршем с карабинами (винтовками) «на руку» оружие берётся в положение «на руку» по команде (сигналу) своих командиров, за три-четыре линейных до принимающего парад.

305. При прохождении торжественным маршем командиры соединений, частей и подразделений, не доходя одного-двух линейных до принимающего парад, прикладывают руку к головному убору и поворачивают голову в сторону принимающего парад (вооружённые шашками за два линейных берут шашки «подвысь» и за одного линейного салютуют ими); все находящиеся в строю, кроме правофланговых, одновременно поворачивают голову в ту же сторону. Миновав принимающего парад, командиры опускают руку от головного убора и поворачивают голову прямо (вооружённые шашками берут шашки «подвысь» и затем опускают их в положение «на плечо»); все находящиеся в строю поворачивают голову прямо.

Если подразделения проходили с карабинами (винтовками) в положении «на руку», то по команде (сигналу) своих командиров они берут оружие в положение «на плечо».

Знамёнщики и ассистенты при прохождении торжественным маршем голову в сторону принимающего парад не поворачивают (при движении в пешем строю движение руками не прекращают). Ассистенты, вооружённые шашками, не салютуют.

306. Командиры соединений (частей), миновав принимающего парад, выходят из строя (воору-

жённые шашками перед выходом из строя берут шашки «подвысь»), становятся в пяти шагах правее командующего парадом (опускают шашки), а по прохождении своего соединения (части) опускают руку от головного убора (вкладывают шашки в ножны) и следуют к своему соединению (части).

307. Командиры артиллерийских соединений и частей на механической тяге, командиры соединений и частей бронетанковых и механизированных войск, а также командиры других соединений и частей, проходящих торжественным маршем на автомобилях, следуют впереди своих соединений и частей в автомобилях (в танках или самоходно-артиллерийских установках с открытыми верхними люками, стоя в башне) и за два-три линейных до принимающего парад отдают честь, прикладывая руку к головному убору, с одновременным поворотом головы в сторону принимающего парад.

Верхние люки остальных танков и самоходно-артиллерийских установок должны быть закрыты.

Военнослужащие, находящиеся в кабинах автомобилей (тягачей), при прохождении торжественным маршем честь не отдают.

Военнослужащие, находящиеся в кузовах автомобилей (тягачей), отдают честь за два-три линейных до принимающего парад, согласно Строевому уставу Вооружённых Сил.

308. Каждое соединение (часть), пройдя мимо принимающего парад, следует в том же строю до указанного места, откуда после необходимого перестроения направляется к месту своего расквартирования.

309. Когда последняя часть минует принимающего парад, сводный оркестр проходит торжественным маршем, исполняя на ходу марш.

310. Парады внутри воинских частей проводятся применительно к изложенному в настоящей главе.

При проведении парадов в частях (соединениях) кавалерии в конном строю команды подаются и выполняются согласно Строевому уставу кавалерии.

Глава 14

ПОЧЁТНЫЕ КАРАУЛЫ

311. Почётным караулом называется подразделение (команда), назначенное для отдания воинских почестей.

Почётный караул назначается для встречи лиц, указанных в ст. 22.

Кроме того, почётный караул может назначаться: к Знамёнам, выносимым на торжественные заседания; на открытие государственных памятников; для встречи и проводов представителей иностранных государств; к гробу при погребении военнослужащих, а также при погребении гражданских лиц, имеющих особые заслуги перед государством.

312. Почётный караул назначается приказом начальника гарнизона, командира соединения или командира отдельной части. Для встречи и проводов представителей иностранных государств почётный караул назначается каждый раз по осо-

бому указанию командующего войсками военного округа.

313. В состав почётного караула назначается подразделение от взвода до роты пехоты (или соответствующее подразделение другого рода войск в пешем строю) и оркестр. Почётный караул может также назначаться только из офицеров или сержантов.

Форма одежды, вооружение личного состава почётного караула, а также обязанности часовых в каждом случае устанавливаются начальником гарнизона (командиром соединения, части). Боеприпасы не выдаются.

314. В случае необходимости выставления часовых почётные караулы из своего состава выставляют, как правило, парных часовых.

315. Почётные караулы подчиняются начальнику гарнизона и коменданту гарнизона (командиру соединения, части).

316. Начальниками почётных караулов назначаются офицеры или сержанты, в зависимости от назначения и состава караула.

317. Для встречи лиц, указанных в ст. 22, почётный караул выстраивается со Знаменем в развёрнутом двухшереножном строю. Знаменщик и ассистенты становятся в двух шагах от правого фланга караула, оркестр — правее Знамени в четырёх шагах, равняясь первой шеренгой по второй шеренге караула.

При приближении встречаемого лица на 40—50 шагов начальник почётного караула командует: **«Караул—РАВНЯЙСЬ», «СМИРНО», «Для встречи справа** (слева, с фронта), **слушай, на кра-УЛ».** По этой команде почётный караул

берёт оружие «на караул», оркестр играет «Встречный марш»; начальник почётного караула, приложив руку к головному убору (взяв шашку «подвысь»), подходит к встречаемому лицу и, не доходя двух-трёх шагов до него, останавливается (опускает шашку) и рапортует, например: **«Товарищ Маршал Советского Союза. Почётный караул в честь Вашего прибытия построен. Начальник караула майор Андреев».**

Когда начальник караула остановится для отдания рапорта, оркестр прекращает игру.

Окончив рапорт, начальник караула, не опуская руку от головного убора (имея шашку опущенной), делает левой ногой шаг в сторону с одновременным поворотом направо. Оркестр исполняет Государственный гимн Советского Союза.

По окончании гимна начальник караула сопровождает встречаемое лицо вдоль фронта караула, следуя с наружной стороны и не опуская руку от головного убора (имея шашку опущенной).

После приветствия и обхода фронта караула начальник караула опускает руку от головного убора (вкладывает шашку в ножны), подаёт команду: **«На ре-МЕНЬ»** (для вооружённых карабинами или винтовками — «К но-ГЕ»), и перестраивает караул в колонну по отделениям; затем караул проходит торжественным маршем мимо встречаемого лица.

318. При открытии памятника почётный караул выстраивается в две шеренги перед памятником фронтом к нему. Начальник караула выставляет к памятнику две пары часовых. Часовые должны стоять в положении «смирно», имея автоматы в положении «на грудь» (шашки — «на плечо»).

По приближении лица, уполномоченного для открытия памятника, на 40—50 шагов начальник караула подаёт команды: **«Караул — РАВНЯЙСЬ», «СМИРНО», «Равнение на-ПРАВО** (на-ЛЕВО, на — СРЕДИНУ)», прикладывает руку к головному убору (берёт шашку «подвысь»), подходит к нему (опускает шашку) и рапортует, например: **«Товарищ генерал** (или называет должность уполномоченного лица). **Почётный караул в честь открытия памятника такому-то построен. Начальник караула капитан Васильев».**

Окончив рапорт, начальник караула, не спуская руку от головного убора (имея шашку опущенной), делает левой ногой шаг в сторону с одновременным поворотом направо, пропускает лицо, уполномоченное для открытия памятника, и сопровождает его. По указанию уполномоченного лица начальник караула подаёт команду: **«ВОЛЬНО»,** опускает руку от головного убора (вкладывает шашку в ножны) и становится на своё место в строю.

Если лицом, уполномоченным для открытия памятника, является военнослужащий, то на его приветствие личный состав почётного караула отвечает согласно Уставу внутренней службы, а на приветствие остальных лиц—по особому указанию.

Перед снятием с памятника чехла начальник караула командует: **«СМИРНО», «Слушай, на кра-УЛ»,** почётный караул берёт оружие в положение «на караул», а оркестр исполняет Государственный гимн Советского Союза.

По окончании гимна начальник караула подаёт команду: **«На ре-МЕНЬ»** (для вооружённых кара-

бинами или винтовками — «К но-ГЕ»), а затем **«ВОЛЬНО».**

По окончании митинга почётный караул по команде начальника караула перестраивается в колонну по отделениям и проходит торжественным маршем мимо памятника. Часовые почётного караула снимаются по особому указанию.

319. На торжественных заседаниях, на которые по особому распоряжению начальника гарнизона (командира соединения, части) выносится Знамя (Знамёна), к Знамени наряжается почётный караул и два-три знамённщика, в зависимости от числа смен часовых. Часовые почётного караула становятся в положение «смирно» рядом со Знаменем по обе стороны его, имея автоматы в положении «на грудь» (карабины или винтовки — «у ноги», шашки — «на плечо»).

Для сопровождения Знамени к месту проведения торжественного заседания и обратно в часть назначается знамённый взвод.

Вынос и относ Знамени производятся в соответствии с указаниями Строевого устава.

320. Почётный караул, назначенный на погребение, выполняет свои обязанности в соответствии с указаниями главы 15. В отдельных случаях этот караул может быть обращён в почётный эскорт.

321. Смена часовых почётных караулов и знамённщиков производится не реже чем через 15 минут. Команды для смены не подаются и сдача поста не производится.

Часовые почётных караулов и знамённщики честь не отдают.

Глава 15

ОТДАНИЕ ВОИНСКИХ ПОЧЕСТЕЙ ПРИ ПОГРЕБЕНИИ

322. Войска, наряжаемые для отдания воинских почестей при погребении военнослужащих, составляют почётный эскорт.

323. Почётный эскорт наряжается при погребении военнослужащих, умерших во время пребывания на действительной службе, и при погребении гражданских лиц, имеющих особые заслуги перед государством.

Кроме того, эскорт наряжается при погребении состоявших в запасе и находившихся в отставке генералов (адмиралов), а также состоявших в запасе и находившихся в отставке офицеров, имеющих звание Героя Советского Союза.

324. Эскорт наряжается в следующем составе:

— при погребении солдат (матросов) и сержантов (старшин) — отделение, взвод пехоты или соответствующее подразделение другого рода войск;

— при погребении офицеров — взвод, рота пехоты или соответствующее подразделение другого рода войск;

— при погребении командиров частей (соединений) и генералов (адмиралов) — по особому указанию начальника гарнизона.

325. Эскорт, наряжаемый в составе от взвода и больше, должен быть со Знаменем части, от которой выделяется эскорт; Знамя — без чехла и с траурной лентой.

326. Кроме эскорта, на погребение наряжаются:

— оркестр;

— почётный караул к гробу;

— солдаты или матросы (8—10 человек) без оружия под командой сержанта (старшины) для опускания гроба в могилу.

Для перевозки гроба с телом покойного выделяется автомобиль или лафет орудия.

Для несения орденов и медалей назначается по одному человеку на каждую подушечку с орденом или медалями, причём при погребении генералов (адмиралов) и офицеров для этого назначаются генералы (адмиралы) или офицеры, а при погребении сержантов (старшин) и солдат (матросов) — сержанты (старшины) или солдаты (матросы).

Каждый орден Союза ССР прикрепляется к отдельной подушечке. Медали могут прикрепляться по нескольку на одной подушечке.

На крышке гроба прикрепляются головной убор и шашка (кортик) умершего, причём клинок накладывается на ножны под острым углом

327. Почётный эскорт и наряд на погребение военнослужащего, умершего в месте расположения своей части, назначаются командиром этой части. О времени и месте выноса и погребения тела покойного сообщается коменданту гарнизона.

328. В случае смерти военнослужащего вне места его постоянной службы эскорт и наряд на погребение назначаются начальником данного гарнизона.

329. Если погребение умершего военнослужащего будет происходить в другом городе или

селении, гроб с телом покойного сопровождается эскортом и оркестром до городской черты (вокзала, аэродрома, порта, пристани).

Для сопровождения гроба с телом покойного в пути следования до места похорон распоряжением начальника гарнизона назначается почётный караул в составе 3—5 человек.

О времени прибытия гроба с телом покойного в пункт, где назначены похороны, комендант или начальник соответствующего гарнизона должен быть уведомлен не позже как за сутки.

Для встречи и сопровождения гроба с телом покойного к месту погребения назначаются эскорт и наряд на погребение согласно ст. 324—326.

330. О смерти военнослужащего командир части (комендант гарнизона) обязан в тот же день известить ближайших родственников умершего.

331. Комендант гарнизона заблаговременно извещает командира части, от которой назначаются эскорт и наряд на погребение, о времени, месте прибытия их и форме одежды.

Офицеры и генералы на похоронах должны быть в повседневной форме одежды, с траурной повязкой на левом рукаве.

332. Время выставления почётного караула к гробу с телом покойного определяется начальником гарнизона (командиром части).

Караул из своего состава выставляет две пары часовых. Часовые становятся в положение «смирно», имея автоматы в положении «на грудь» (карабины или винтовки — «у ноги», шашки — «на плечо»); одна пара часовых становится по обе стороны гроба с телом покойного, в двух шагах от него, у изголовья, вторая пара—

в ногах. Каждая пара часовых становится лицом к другой паре.

Часовые должны иметь траурную повязку на левом рукаве.

Часовые у гроба сменяются, как указано в ст. 321.

Во время следования процессии и при опускании гроба с телом покойного в могилу смена часовых не производится.

333. Для отдания почестей покойному могут выставляться почётные часовые из числа представителей от воинских частей (учреждений, заведений) и общественных организаций. Эти часовые становятся без оружия и без головных уборов рядом с часовыми почётного караула на расстоянии одного-двух шагов с внешней стороны их и сменяются через каждые 3—5 минут.

334. По прибытии к месту выноса гроба эскорт выстраивается в развёрнутом строю фронтом к выходу, откуда должен быть вынесен гроб. Оркестр выстраивается в четырёх шагах правее эскорта.

335. Почётный эскорт и почётный караул во время похорон честь не отдают.

336. При выносе гроба с телом покойного из здания впереди на дистанциях 3—5 шагов один за другим идут военнослужащие с венками, за ними на тех же дистанциях — военнослужащие с орденами и медалями покойного в порядке согласно статуту орденов, затем следуют военнослужащие с гробом, лица, сопровождающие покойного, и почётный караул.

В момент выноса гроба с телом покойного начальник эскорта командует: **«СМИРНО», «Слушай, на кра-УЛ».** Эскорт берёт оружие «на ка-

раул». Все находящиеся в строю поворачивают голову в сторону гроба. Оркестр исполняет траурный марш.

Военнослужащие, находящиеся вне строя, при выносе гроба с телом покойного принимают положение «смирно» и прикладывают руку к головному убору.

337. Процессия двигается в порядке, указанном в ст. 336. Почётный караул следует за лицами, сопровождающими покойного, затем следуют оркестр и эскорт.

При движении процессии пешим порядком оркестр с перерывами исполняет траурный марш.

Часовые почётного караула следуют по обеим сторонам гроба с автоматами в положении «на грудь», с карабинами, винтовками или шашками — в положении «на плечо»; при сопровождении гроба на автомобиле часовые держат карабины (винтовки) между колен, а в положении стоя — «у ноги» (шашки находятся в ножнах).

338. В отдельных случаях, по особому указанию начальника гарнизона, у места выноса гроба и на подходе к месту погребения по обе стороны пути, где должна проходить процессия, могут быть выстроены войска в пешем одношереножном или двухшереножном строю.

339. По прибытии к месту погребения оркестр прекращает игру. Эскорт и оркестр выстраиваются, как позволяет место, фронтом к могиле.

Военнослужащие с венками, орденами и медалями, а также часовые почётного караула занимают места у могилы.

340. Перед опусканием гроба с телом покойного в могилу открывается траурный митинг. При

опускании гроба Знамя (Знамёна) склоняется, эскорт отдаёт те же почести покойному, как и при выносе гроба (ст. 336). Оркестр исполняет траурный марш. Назначенное из состава эскорта подразделение производит салют тремя ружейными залпами холостыми патронами, причём: если в строю батальон — стреляет одна рота, если в строю рота — стреляет один взвод, если в строю взвод или отделение — стреляет всё подразделение.

В отдельных случаях по особому указанию может производиться артиллерийский салют.

После салюта оркестр исполняет Государственный гимн Советского Союза. По окончании гимна войска, если позволяет место, под оркестр проходят мимо могилы. Часовые снимаются по окончании гимна или по прохождении войск.

341. По окончании похорон ордена и медали, а также шашка (кортик) умершего сдаются представителем части (коменданта гарнизона) в штаб части (управление коменданта гарнизона).

342. В случае кремации тела покойного эскорт выстраивается у крематория фронтом параллельно направлению движения похоронной процессии. Оркестр выстраивается в четырёх шагах правее (левее) эскорта.

При приближении похоронной процессии к крематорию оркестр, исполняя траурный марш, сопровождает гроб с телом покойного в помещение крематория.

На время траурного митинга оркестр прекращает игру.

При опускании тела покойного для кремации оркестр исполняет траурный марш, назначенное

подразделение производит салют тремя ружейными залпами холостыми патронами. После салюта оркестр исполняет Государственный гимн Советского Союза.

Глава 16

ПРИВЛЕЧЕНИЕ ВОЙСК ДЛЯ БОРЬБЫ С ПОЖАРАМИ И СО СТИХИЙНЫМИ БЕДСТВИЯМИ

343. Войска привлекаются для борьбы с пожарами и со стихийными бедствиями (наводнениями, снежными заносами, последствиями землетрясения, обвалами и т. п.) или для оказания помощи гражданскому населению, пострадавшему от стихийного бедствия, распоряжением командующего войсками военного округа. В исключительных случаях, когда нет времени на испрашивание разрешения, войска могут быть привлечены решением начальника гарнизона, который немедленно доносит об этом командующему войсками военного округа.

344. Войскам, выделенным для борьбы с пожаром, со стихийным бедствием или для оказания помощи населению, начальник гарнизона ставит задачу и указывает, в чьё подчинение поступает каждая воинская часть (подразделение), способ передвижения, придаваемые технические средства, срок выполнения поставленной задачи, вооружение, форму одежды и порядок довольствия.

345. По прибытии к месту назначения командиры частей (подразделений) немедленно являются к лицу, в распоряжение которого они на-

значены, и по его указанию организуют выполнение поставленной задачи. Если на месте пожара или стихийного бедствия не окажется лица, в распоряжение которого назначены войска, командиры частей (подразделений) самостоятельно приступают к выполнению поставленной задачи, согласовывая свои действия с гражданскими органами власти и с выделенными от них командами.

О выполнении поставленной задачи командиры частей (подразделений) докладывают начальнику гарнизона и своему непосредственному начальнику.

346. Для охраны имущества распоряжением командира части (подразделения), выделенной для борьбы с пожаром или со стихийным бедствием, наряжаются временные караулы (сторожевые посты). Эти караулы (сторожевые посты) подчиняются командиру части (подразделения), от которой они наряжены, начальнику гарнизона, коменданту гарнизона и дежурному по караулам (по части).

347. Запрещается подчинять воинские части, подразделения или команды представителям гражданских органов власти.

Глава 17

УЧАСТИЕ ВОЙСК В ДЕМОНСТРАЦИЯХ И МИТИНГАХ

348. Участие войск в демонстрациях и митингах определяется в каждом отдельном случае приказом по гарнизону, соединению и отдельной воинской части.

349. В приказе указываются: цель демонстрации (митинга), состав войск, привлекаемых для участия в демонстрации (митинге), форма одежды, время и место сбора войск, маршруты следования частей и порядок их построения и прохождения. В приказе также даётся указание о выделении в распоряжение коменданта гарнизона наряда для обеспечения порядка во время проведения демонстрации (митинга).

350. Для участия в демонстрациях и митингах войска выводятся без оружия.

ПРИЛОЖЕНИЯ

«УТВЕРЖДАЮ»
Командующий войсками . . . военного округа
Подпись . . . . . .
(звание и фамилия)
« » . . . . . 19 . . . г.

Приложение 1
К ст. 29 и 83
Секретно
(по заполнении)

РАСПИСАНИЕ КАРАУЛОВ

гарнизона . . . . . .
(наименование пункта)

Номера и наименования караулов (офицерский, сержантский, ефрейторский)	Наименования охраняемых объектов	Число постов					Состав караулов							Примечание
		с тремя сменами часовых	с двумя сменами часовых	сторожевых постов (не отдельных)	всего постов	постов караульных собак	начальник караула	помощников начальника караула	разводящих	караульных	и т. д.		всего людей	
1	2	3	4	5	6	7	8	9	10	11	12	13	14	15

Начальник гарнизона . . . . . .
(подпись)

Комендант гарнизона . . . . . .
(подпись)

Примечания: 1. В расписании караулов также указываются дозоры, назначаемые в состав караулов.

2. Отдельные сторожевые посты и посты вольнонаёмной охраны вносятся в ведомость после перечисления всех караулов.

«УТВЕРЖДАЮ»

Начальник гарнизона
(командир части)
Подпись . . . . . .
(звание и фамилия)
« » . . . . . 19 . . г.

Приложение 2

К ст. 29 и 87

Секретно
(по заполнении)

ВЕДОМОСТЬ НАРЯДА КАРАУЛОВ

гарнизона (такой-то части) . . . . . .

на . . . . . 19 . . г.

(месяц)

Номера и наименования караулов (офицерский, сержантский, ефрейторский)	Наименования охраняемых объектов	От какой части и в какие числа месяца выставляются караулы	Число постов					Состав караулов								Примечание
			с тремя сменами часовых	с двумя сменами часовых	сторожевых постов (не отдельных)	всего постов	постов караульных собак	начальник караула	помощников начальника караула	разводящих	караульных	и т. д.			всего людей	
1	2	3	4	5	6	7	8	9	10	11	12	13	14	15	16	17

Комендант гарнизона (начальник штаба части) . . . . . .
(подпись)

Примечания: 1. В ведомости наряда караулов также указываются дозоры, назначаемые в состав караулов.

2. Отдельные сторожевые посты и посты вольнонаёмной охраны вносятся в ведомость после перечисления всех караулов.

«УТВЕРЖДАЮ»

Начальник гарнизона
(командир части)

Подпись . . . . . .
(звание и фамилия)

« » . . . . . 19 . . г.

Приложение 3

К ст. 29 и 85

ТАБЕЛЬ ПОСТАМ КАРАУЛА № . . .

Состав караула и количество постов	Номера разводящих и их постов	Номера постов и что состоит под сдачей	Особые обязанности часовых

Комендант гарнизона (начальник штаба части) . . . . . .
(подпись)

Примечания: 1. В первой графе перечисляется весь состав караула, например: начальник караула, офицер (сержант, ефрейтор) —1, помощник начальника караула —1, разводящих —3 и т. д., после чего указывается количество постов с тремя и двумя сменами часовых, количество сторожевых постов и количество постов караульных собак.

2. Если имеется пост у Знамени, то в третьей графе указывается, какие ордена и орденские ленты находятся на Знамени, и количество их.

3. В четвёртой графе указываются особые обязанности часовых применительно к условиям охраны и обороны каждого поста.

Приложение 4

К ст. 101

(1-я страница постовой ведомости)

ПОСТОВАЯ ВЕДОМОСТЬ КАРАУЛА № . . . .

. . . . . .

(на такое-то число месяца, года)

На этой странице помещаются:

1. Записи о допуске в караульное помещение, к охраняемым объектам и расписки начальника караула и допущенных лиц.

2 Расписки начальников старого и нового караулов о смене караулов и записи об обнаруженных при этом недостатках.

Примечание. Все записи в постовой ведомости делаются только чернилами или чернильным карандашом без помарок и исправлений.

РАСПИСАНИЕ

Караул № . . . . от . . . . . .
(подразделение, условный номер части,

Начальник караула . . . . . .
(звание,

Помощники начальника караула . . . . . .
(звание,

Номера постов	Номера, звания, фамилии и имена разводящих

Выводные:

Посыльный

Время заступления караульных на посты:

Начальник караула . . . . . .

Примечания: 1. Если часовые сменялись через час, то указы
2. В случае каких-либо изменений в личном составе смен делается
3. Если в состав караула назначены дозоры или конвойные, то фами
(караульных сторожевых постов).
4. При наличии постов караульных собак во вторую графу заносятся

(2-я и 3-я страницы постовой ведомости)

ПОСТОВ

. . . . . .

полевой почты)

. . . . . .

амилия, имя и отчество)

. . . . . .

амилия, имя и отчество)

Звания, фамилии и имена часовых

1-я смена	2-я смена	3-я смена

с тремя сменами . . .

с двумя сменами . . .

. . . . . .

подпись)

ется время смены и кто из разводящих выставлял эти смены.
шись в соответствующих графах.
ии дозорных и конвойных вписываются после фамилий часовых

фамилии вожатых собак.

(4-я страница постовой ведомости)

На этой странице делаются записи:

1. О результатах проверки караула (постов).
2. Когда, кому, о чём было отправлено донесение и каким способом.
3. О времени выставления (снятия) часовых при закрытии (открытии) хранилищ и о высылке дозоров.
4. О происшествиях в карауле (на постах).
5. О допуске для свидания с осуждёнными.
6. О выводе собак на посты.

Приложение 5

К ст. 142

ПОРЯДОК ХРАНЕНИЯ И СОДЕРЖАНИЯ ЗНАМЁН

1. Знамя части должно находиться:

— при казарменном расположении части и при размещении её в населённых пунктах по квартирам — в помещении штаба части;

— в лагере — на линии первого ряда палаток в центре расположения части, под специальным навесом;

— в походе во время движения, на привалах и ночлегах — на месте, указанном командиром части.

При наличии в части нескольких Знамён они хранятся на одном посту.

Знамя соединения хранится по указанию командира соединения обычно при лучшей части вместе со Знаменем этой части.

2. Знамя всегда должно быть под охраной караула, а при выносе его к части (соединению) — под охраной знамённого взвода.

3. Знамя на посту хранится вместе с орденами и орденскими лентами в свёрнутом виде и в чехле, опечатанном гербовой сургучной печатью части; оно должно быть установлено в вертикальном положении в знамённую сошку (стойка с вырезами для крепления древка).

При казарменном расположении воинской части разрешается хранить Знамя в развёрнутом виде в опечатанном застеклённом шкафу.

На посту со Знаменем могут находиться под охраной денежный ящик и ящик с секретными документами.

4. При перевозке части на автомобилях, по железнодорожным, водным (или переброске по воздушным) путям на время перевозки для Знамени выделяется автомобиль (вагон, каюта, самолёт). В этом же автомобиле (вагоне, каюте, самолёте) следует караул.

Вместе со Знаменем могут перевозиться денежный ящик и ящик с секретными документами.

5. За правильное хранение и содержание Знамени непосредственно отвечает начальник штаба части (соединения).

Он обязан:

— систематически проверять лично или через своих помощников несение службы часовыми на посту у Знамени;

— производить не реже одного раза в месяц осмотр Знамени, проверяя при этом: количество орденов, состояние орденских лент и полотнища, исправность чехла, шнуров, кистей, древка и наконечника;

— принимать меры к устранению всех недочётов, обнаруженных при осмотре Знамени, докладывая об этом командиру части (соединения);

— вести специальный журнал, отмечая в нём время осмотра, недостатки, обнаруженные при осмотре Знамени, и меры, принятые к их устранению.

6. Для осмотра Знамени начальник штаба приказывает развернуть Знамя. По этому приказанию знамёнщик опускает Знамя в горизонтальное положение, один из ассистентов снимает чехол и передаёт его другому ассистенту Когда чехол снят, знамёнщик, медленно поворачивая древко, развёртывает Знамя. Ассистенты помогают знамёнщику и следят за тем, чтобы не запутались шнуры, кисти и чтобы полотнище не касалось земли (пола).

7. Свёртывание Знамени перед сдачей его под охрану караулу производится в присутствии начальника караула. Перед свёртыванием Знамени начальник штаба и начальник караула проверяют количество орденов и состояние орденских лент и полотнища, исправность чехла, шнуров, кистей, древка и наконечника.

По приказанию начальника штаба свернуть Знамя знамёнщик берёт Знамя, как указано в п. 6 настоящего приложения, следя за тем, чтобы полотнище Знамени не касалось земли (пола), а ассистент берёт полотнище за углы и слегка натягивает его. Знамёнщик и другой ассистент, медленно вращая древко, свёртывают полотнище лицевой стороной внутрь, следя при этом, чтобы не было складок и не запутывались орденские ленты, кисти и шнуры Кисти укладываются вдоль свёрнутого полотнища на вытянутых шнурах.

Когда полотнище будет свёрнуто, ассистенты надевают на Знамя чехол, начальник штаба опечатывает его гербовой сургучной печатью и после этого сдаёт Знамя под охрану караулу.

8. При выносе Знамени к части (соединению) и сдаче его под охрану караулу развёртывание и свёртывание его производятся знамёнщиком и ассистентами под непосредственным наблюдением начальника штаба или его помощника, как указано в пп. 6 и 7 настоящего приложения.

9. Просушка полотнища Знамени производится вне помещения в тени или в помещении. Во время просушки Знамя охраняется знамёнщиком и ассистентами.

10. Производить починку полотнища Знамени силами и средствами части запрещается. Разрешаются лишь крайне необходимые починки древка, наконечника и шнуров.

В случае необходимости произвести починку полотнища Знамени командир части (соединения) обязан возбудить ходатайство по команде об отправке полотнища Знамени в специальную мастерскую. По получении разрешения полотнище Знамени отправляется с помощником начальника штаба части под охраной вооружённых сопровождающих в мастерскую, а по окончании ремонта таким же порядком возвращается в часть.

Сдача полотнища Знамени в ремонт оформляется актом.

11. Ордена Союза ССР, которыми награждена часть (соединение), прикрепляются к Знамени в порядке статута орденов на лицевой стороне полотнища.

Первый орден прикрепляется в 15 см от верхнего края полотнища и в 10 см от древка, остальные ордена прикрепляются вдоль древка сверху вниз на расстоянии 5—10 см один от другого.

Для прикрепления орденов к Знамени в полотнище делаются отверстия, которые обмётываются шёлком. Каждый орден прикрепляется к полотнищу Знамени на специальной подкладке.

КНИ
УЧЁТА ЗАПАСА БОЕВЫХ

. . . . . .

(часть, учрежде

Даты поступления и расхода патронов	Количество боевых патронов		
	к автоматам	к пистолетам	к револь-верам
Состоит на			
			Комендант гарнизона
Изъято			
Осталось на			
			Комендант гарнизона
Пополнено			
Состоит на			
			Комендант гарнизона

Примечания: 1. Книга учёта запаса боевых патронов ведётся
2. Об изъятии патронов составляется акт за подписями комен ского снабжения и начальника караула. Запас боевых патронов попол начальнику караула.
3. Книга должна быть пронумерована, прошнурована, скреплена штаба части).
4. Примерно по такой же форме ведётся книга учёта гранат и зап

Приложение 6

К ст. 79 и 129

Г А
ПАТРОНОВ КАРАУЛА № . . .

. . . . . .

(ие заведение)

Наименование и номер документа об изъятии и пополнении патронов	Проверка состояния патронов	
	дата проверки и отметка проверяющего о количестве и состоянии патронов	отметка об устранении обнаруженных недостатков

(начальник штаба части) . . . . . .
(подпись)

(начальник штаба части) . . . . . .
(подпись)

(начальник штаба части) . . . . . .
(подпись)

Комендантом гарнизона (начальником штаба части).
Дата гарнизона (начальника штаба части). Начальника артиллерий-
ляется до нормы, ящик вновь опечатывается и сдаётся на хранение
сургучной печатью и подписана комендантом гарнизона (начальником
лов. В соответствующих графах указываются необходимые наименования.

Приложение 7

К ст. 169

ПОЛОЖЕНИЕ АВТОМАТА У ЧАСОВОГО НА ПОСТУ

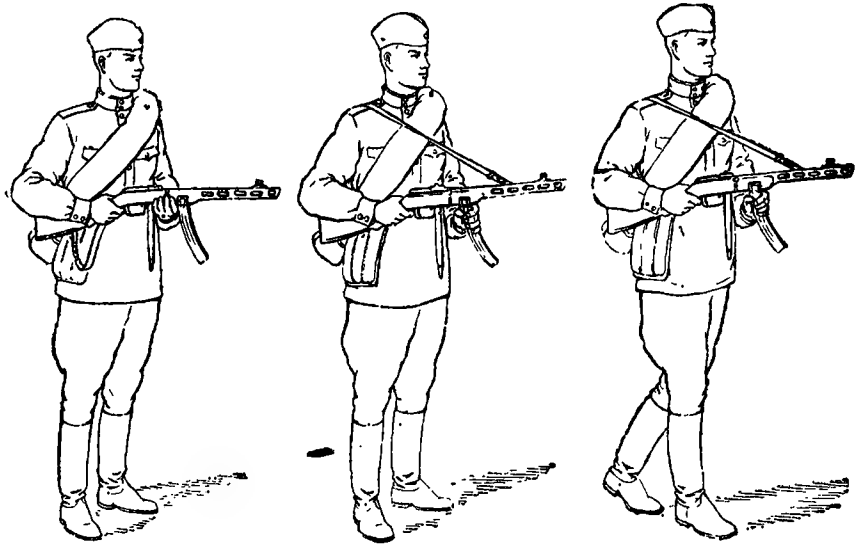

а *б* *в*

Положение изготовки для стрельбы стоя.

Положение изготовки для стрельбы стоя с использованием ремня.

Положение с автоматом в движении.

Примечания: 1. В движении часовой может держать автомат и как указано на рис. „а".

2. Часовому разрешается держать автомат левой рукой и впереди магазина, а для отдыха — попеременно опускать правую или левую руку.

3. Армейский нож должен быть на поясном ремне с левой стороны от пряжки.

Приложение 8

К ст. 75 и 228

КАРАУЛЬНАЯ ФОРМА ОДЕЖДЫ

1. Караульная форма одежды состоит из шинели (полушубка), комплекта первосрочного обмундирования, обуви, головного убора, поясного ремня и поясной сумки для магазинов.

В качестве специальной постовой одежды применяются: для зимнего времени — тулуп и валенки, для летнего — брезентовый плащ с капюшоном или плащ-палатка.

2. В летнее время караулы должны прибывать к месту развода с шинелями в скатку, а при температуре воздуха ниже +10° С, а также при холодном ветре и дожде — в шинелях, надетых в рукава.

Порядок ношения шинели может быть изменён: во время развода — дежурным по караулам (по части), а во время следования караулов после развода к местам своего назначения и при несении караульной службы — начальником караула.

3. В летнее время при холодном ветре и дожде смены отправляются на посты в шинелях, надетых в рукава. При температуре воздуха выше +10° С в тени смены отправляются на посты с шинелями в скатку. Скатку разрешается вешать под постовой гриб (под навес) или в постовую будку.

4. Постовой тулуп надевается и снимается только во время смены на посту в присутствии разводящего или начальника караула, который помогает часовому снять постовой тулуп, а заступающему на пост караульному — надеть его.

Постовые плащи (плащ-палатки) на посту часовые надевают самостоятельно.

Постовые валенки надеваются в караульном помещении.

Тулупы и валенки надеваются при температуре —7° С и ниже и при холодном ветре.

5. Тулупы и плащи (плащ-палатки) надеваются поверх шинели.

Снятые тулупы и плащи (плащ-палатки) вешаются под гриб (под навес) или в постовую будку.

6. В ненастную погоду при наличии в караульном помещении второго комплекта плащей (плащ-палаток) смены отправляются на посты в плащах (плащ-палатках).

7. Часовые внутри отапливаемых помещений при температуре не ниже +16° С должны быть всегда без шинелей. На время пребывания на постах шинели вешаются на вешалку или в шкаф.

8 В караульном помещении весь состав караула должен находиться в сапогах (ботинках) или в валенках, если он прибыл в них. Постовые валенки по возвращении с постов снимаются и просушиваются.

Приложение 9

К ст. 80, 82 и 277

ПРИМЕРНОЕ ОБОРУДОВАНИЕ КАРАУЛЬНОГО ПОМЕЩЕНИЯ

1. Караульное помещение состоит из:

— общей комнаты для состава караула;

— комнаты начальника караула и его помощника, соединённой дверью с общей комнатой для состава караула;

— комнаты для отдыхающей смены караула (в офицерских и сержантских караулах), соединённой дверью с общей комнатой для состава караула.

Кроме того, при караульном помещении должны быть:

— кухня для подогревания пищи;

— умывальная комната, места для курения и чистки оружия;

— сушилка;

— уборная;

— кладовая для топлива.

2. В общей комнате для личного состава караула должны быть:

— портреты;

— плакат с текстом военной присяги;

— табель постам (под занавеской);

— уставы;

— картины или плакаты с наглядным изображением правил несения караульной службы, а также с изображением и описанием подвигов, совершённых часовыми, разводящими и начальниками караулов при несении ими караульной службы;

— шахматы и шашки;

— часы;

— фонари («Летучая мышь» или аккумуляторные) по числу разводящих;

— термометры внутренние и наружные;

— аптечка и индивидуальные пакеты;

— свистки из расчёта по два на каждый пост и принадлежности для их дезинфекции;

— стол для обеда и стулья (табуреты) из расчёта на $^2/_3$ состава караула;
— шкаф для посуды и продуктов;
— шкафчик для личных вещей караульных;
— чернильный прибор;
— бак для питьевой воды на стойке (под замком);
— кипятильник или чайник для кипячения воды;
— пирамида для оружия;
— сирена;
— вешалка для верхней одежды из расчёта на весь состав караула;
— урны или плевательницы.

3. В комнате начальника караула должны быть:
— опись документов, принимаемых начальником караула;
— опись инвентаря, находящегося в караульном помещении;
— табель постам и схема расположения постов (под занавеской);
— инструкция начальнику караула;
— образцы допусков за подписью лиц, имеющих право их подписывать, и образцы слепков с печатей (оттисков пломб);
— перечень или список должностных лиц (лиц суточного наряда), которые имеют право вскрывать хранилища (склады, парки, ангары и т. п.) или могут быть допущены к приёму от караула машин (самолётов, орудий или другой боевой техники), находящихся на стоянках;
— образец удостоверения на право проверки караула;
— ключи от камер арестованных;
— уставы;
— телефон и средства сигнализации для связи с дежурным по караулам (по части) и с постами;
— положенный запас боеприпасов в ящиках, сплошь обитых железом, с замками и ключами к ним;
— чернильный прибор;
— графин для воды и стаканы;
— стол с запирающимся ящиком и два стула;
— вешалка;
— плевательница;
— кушетка, обитая клеёнкой или брезентом.

4. Табель постам, образцы допусков, а также портреты, плакаты и картины должны быть в рамках.

5. В комнате для отдыха личного состава караула должны быть топчаны из расчёта на 1/3 состава караула.

6. В местах для курения и чистки оружия должны быть:

— стол для чистки оружия;
— скамейки;
— урны, наполненные водой;
— железный ящик для тряпок.

7. В каждой комнате вывешивается на стене опись имущества и инвентаря, находящегося в комнате.

8. Караульное помещение обеспечивается электрическими (керосиновыми) лампами по числу комнат, а также противопожарными средствами и пожарным инвентарём (огнетушители, ящик с песком, лопаты, ломы, багры).

При расположении караульного помещения в первом этаже окна, выходящие на улицу, оборудуются деревянными ставнями, запирающимися изнутри.

9. Перед входом в караульное помещение устраиваются приспособления для очистки обуви от грязи — деревянные или металлические решётки или железные скобы; вблизи караульного помещения устанавливается ящик для мусора.

10. Необходимый запас топлива, ламп, керосина, а также щётки, мётлы, топор, лопата, тряпки, опилки и песок для посыпания входов и лестниц хранятся в кладовой.

11. Перед караульным помещением устраивается площадка для выстраивания караула.

Приложение 10

К ст. 80 и 277

ОГРАЖДЕНИЕ ОБЪЕКТОВ И ОБОРУДОВАНИЕ ПОСТОВ

1. Территория, на которой расположены охраняемые объекты, как правило, должна быть ограждена забором (деревянным, проволочным или другим).

На подходах к территории с охраняемыми объектами, которая не имеет ограждений, устанавливаются хорошо видимые указатели с надписью (примерно): «Проход (проезд) запрещён (закрыт)». Обход указывается стрелкой.

2. Территория, на которой расположены объекты центрального и окружного значения (склады со взрывчатыми веществами, с боеприпасами и т. п.), должна иметь внешнее и внутреннее ограждение.

Для удобства наблюдения за подступами к охраняемому объекту в промежутках между ограждениями (у внешнего ограждения) могут устраиваться наблюдательные вышки.

3. На территории поста, в зависимости от местных условий, часовому должен быть обеспечен возможно больший обзор и обстрел (не менее 50 м), поэтому территория вокруг поста должна быть очищена от кустарника, деревья прорежены, нижние сучья обрублены на высоту 2,5 м, трава скошена, лишние предметы убраны.

Часовому должны быть обеспечены условия для несения службы на посту путём беспрепятственного обхода территории поста или наблюдения с места.

4. Для обороны наиболее важных объектов и караульного помещения вблизи наружных постов отрываются и оборудуются окопы с таким расчётом, чтобы из них простреливались подступы к посту (караульному помещению) и была по возможности обеспечена огневая связь с соседними постами.

5. В ночное время подступы к посту и охраняемому объекту должны быть освещены.

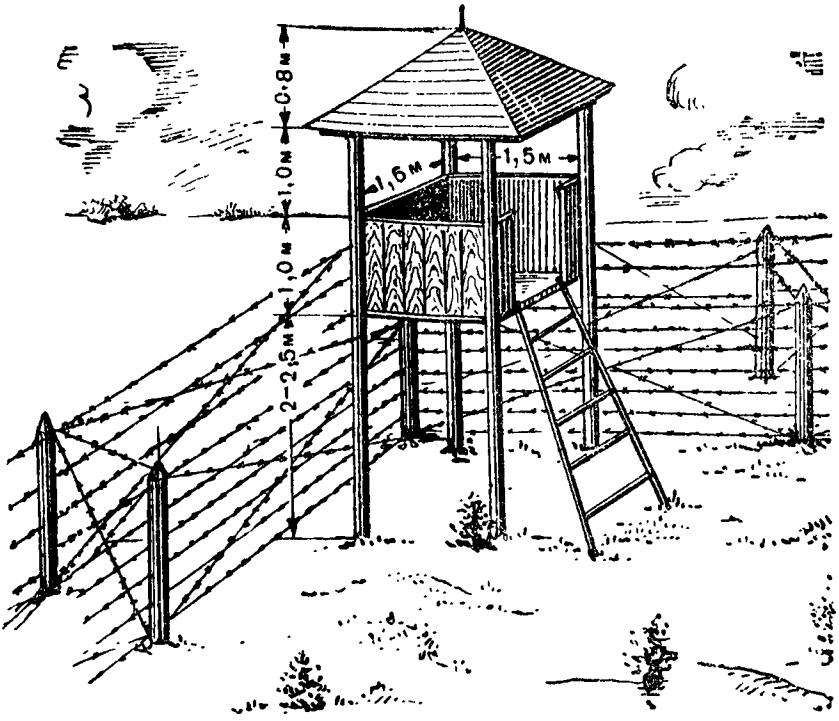

Наблюдательная вышка

Освещение устраивается так, чтобы часовой, стоя на посту или двигаясь по территории поста, находился всё время в тени.

6. Пост оборудуется сигнализацией, которая должна обеспечивать часовому (не менее как с двух точек) немедленный вызов начальника караула, его помощника или разводящего.

7. Внутренние посты, особенно у Знамён, денежных ящиков и ящиков с секретными документами, должны быть ограждены решётчатыми изгородями высотой 0,7—1 м и иметь освещение и сигнализацию.

8. На каждом наружном (а в необходимых случаях — и на внутреннем) посту должны быть противопожарные средства: огнетушители, ящики с песком, бочки с водой, вёдра и инвентарь (лопаты, топоры, ломы, багры).

9. На наружном посту должна находиться соответствующая времени года постовая одежда (тулуп, брезентовый плащ или плащ-палатка), а также специально оборудованный для её хранения постовой гриб (или особый навес) или постовая будка с вешалкой; на внутреннем посту — шкаф или вешалка для шинели.

Постовой гриб (навес) или постовая будка окрашиваются под цвет охраняемого объекта или под цвет окружающей местности.

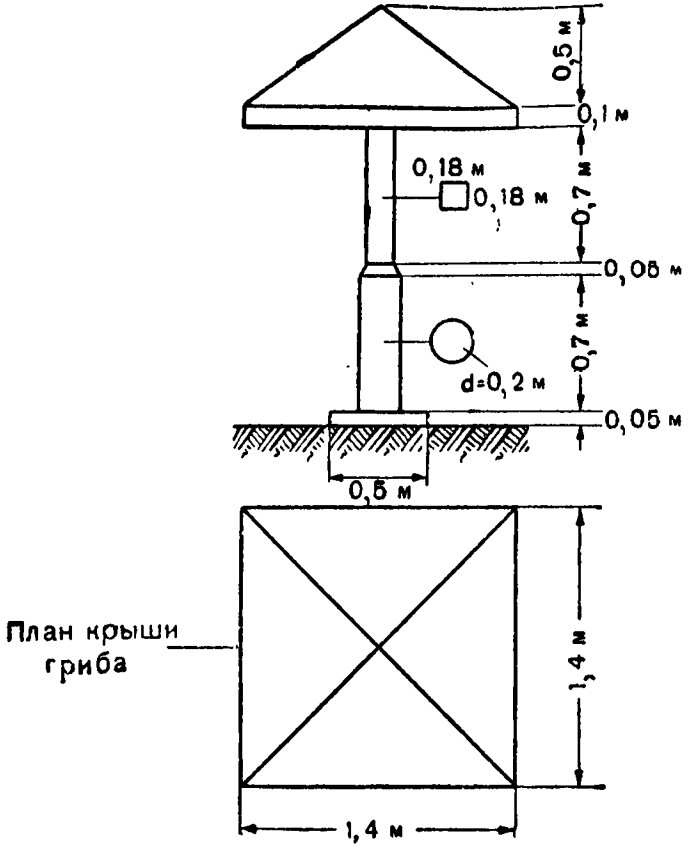

Постовой гриб

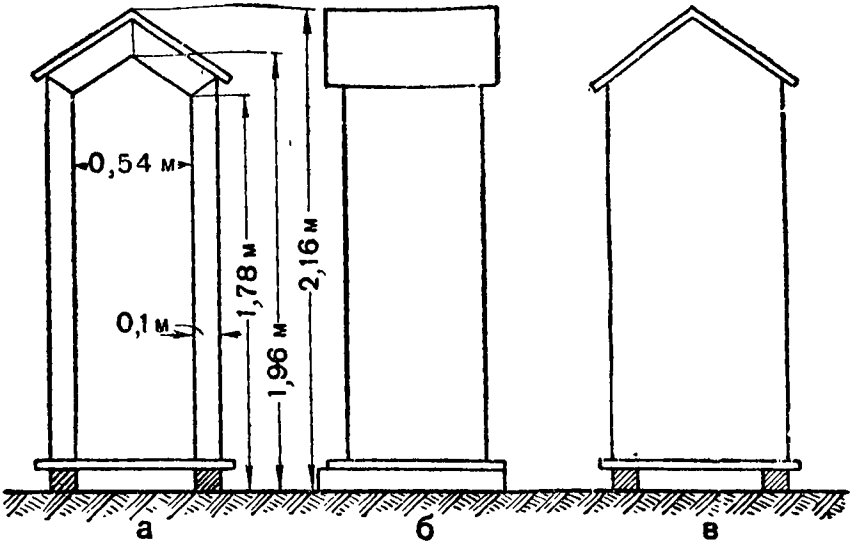

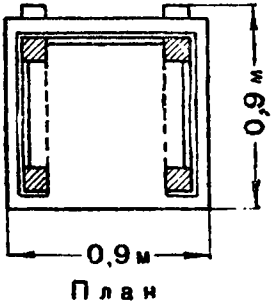

Постовая будка:

а — вид спереди; *б* — вид сбоку, *в* — вид сзади

Приложение 11

К ст. 68

ОБЯЗАННОСТИ ЛИЦ КАРАУЛА ПРИ ПЕРЕВОЗКЕ ВОЙСК И ВОИНСКИХ ГРУЗОВ

Обязанности лиц караула по охране имущества и боевой техники при перевозке войск

1. Состав и численность караулов, наряжаемых для охраны военного имущества и боевой техники при перевозке войск, определяются в зависимости от характера подлежащих охране имущества и боевой техники и от размещения их в эшелоне (на судне).

Для охраны вагонов (трюмов) или боевой техники, расположенной на платформах (палубе), устанавливаются посты с тремя сменами часовых, причём одному часовому может быть поручено под охрану не более семи вагонов (платформ), находящихся рядом (или один трюм).

2. Ведомость наряда караулов, табели постам и инструкции начальнику караула разрабатываются штабом перевозимой части на каждый эшелон отдельно и утверждаются командиром части.

Копия ведомости наряда караулов, табели постам и инструкции начальнику караула вручаются каждому начальнику эшелона.

3. Развод и смена караулов при следовании воинского эшелона производятся на остановках применительно к правилам, изложенным в настоящем Уставе.

Место и время развода караулов в пути следования устанавливаются начальником эшелона.

4. Для размещения личного состава караула выделяется один людской вагон (каюта) или часть вагона. В этом же вагоне (каюте) устанавливается пост у Знамени. Вместе со Знаменем под охраной могут находиться денежный ящик и ящик с секретными документами.

5. Часовые размещаются: во время движения поезда — на тормозных площадках охраняемых вагонов и на свободных местах платформ, согласно табелю постам; во время остановок — около охраняемых вагонов (платформ) по обеим сторонам их, причём каждому часовому поручается охрана одной стороны вагонов.

Для усиления охраны вагонов (платформ) во время остановок поезда (судна) часовые выставляются из числа

караульных бодрствующей смены (на судне часовые выставляются на палубе у каждого борта; при стоянке на швартовах, кроме того, часовой выставляется на пристани).

Смена часовых у трюмов или на палубе судна производится через 2 часа, а часовых, несущих охрану в составе железнодорожного эшелона, — в зависимости от остановок поезда, но по возможности также через каждые 2 часа, в зимнее же время часовые на открытых платформах (палубах) должны по возможности сменяться через час.

6. Начальник караула воинского эшелона подчиняется начальнику эшелона, дежурному по эшелону и его помощнику.

7. Начальник караула, кроме выполнения общих обязанностей, предусмотренных настоящим Уставом, обязан:

— принять (по счёту) в присутствии дежурного по эшелону от лиц, ответственных за перевозимое имущество и боевую технику, подлежащие охране вагоны (платформы, трюмы), проверяя при этом надёжность закрытия люков и дверей, исправность вагонов (платформ) и целость пломб;

— проверить надёжность крепления имущества и боевой техники на платформах (палубах), число мест, исправность упаковки и наличие материала или брезентов для укрытия их;

— своевременно сменять часовых и следить за правильностью приёма и сдачи ими постов;

— во время остановок эшелона усиливать охрану, выставляя дополнительно часовых из числа караульных бодрствующей смены;

— не допускать проезда кого-либо на тормозных площадках платформ и вагонов, в трюмах и на палубах, где расположены грузы, без разрешения дежурного по эшелону;

— допускать, под наблюдением разводящего или часового, работников транспорта для осмотра, смазки и ремонта ходовых частей охраняемых вагонов (платформ), а на судне — для осмотра трюмов, палубы, палубных механизмов и крепления груза;

— немедленно принимать меры к остановке поезда (на судне — сообщать вахтенному) в случае обнаружения пожара, падения груза или чего-либо угрожающего безопасности движения;

— немедленно доносить дежурному по эшелону о всех происшествиях в пути и о принятых мерах;

— по прибытии эшелона в пункт назначения сдать

в присутствии дежурного по эшелону охраняемые вагоны (платформы, трюмы), а также имущество и боевую технику (по счёту), перевозимые на платформах (палубах), лицам, ответственным за их перевозку, и в дальнейшем действовать по указанию дежурного по эшелону.

8. При наличии в составе эшелона трёх постов и более назначаются разводящие из расчёта, чтобы каждый разводящий выставлял на посты не более трёх часовых.

Разводящий, кроме выполнения общих обязанностей, предусмотренных настоящим Уставом, обязан:

— производить смену часовых во время тех остановок поезда, которые будут указаны начальником караула;

— следить за правильностью приёма и сдачи постов часовыми, проверяя при этом исправность пломб, замков, а также количество мест, подлежащих сдаче под охрану, исправность их упаковки и надёжность крепления;

— проверять знание часовыми установленных сигналов для остановки поезда;

— немедленно направлять сменившихся часовых в караульное помещение.

Если времени для смены часовых на остановке поезда оказалось недостаточно, то разводящий прекращает смену до следующей остановки.

9. Часовой, кроме выполнения обязанностей, предусмотренных настоящим Уставом, обязан:

— проверять при приёме поста путём наружного осмотра состояние охраняемых вагонов, исправность пломб и замков на вагонах (трюмах), количество охраняемых на платформах (палубе) мест и боевую технику по счёту, исправность упаковки и надёжность крепления;

— внимательно наблюдать за охраняемыми вагонами (трюмами), имуществом и боевой техникой на платформах (на палубе);

— немедленно принимать меры к остановке поезда (на судне — сообщать вахтенному) в случае пожара, падения груза или других неисправностей, угрожающих безопасности движения поезда (судна); при следовании поездом подавать об этом установленные сигналы (с правой стороны поезда делать перед собой кругообразное движение вытянутой рукой с красным флагом, ночью — с крас-

ным фонарём; подавать сигнал свистком или в крайнем случае выстрелом вверх);

— не допускать проезда кого-либо на тормозных площадках платформ и вагонов (в трюмах и на палубах), где расположены грузы, без разрешения начальника караула;

— допускать работников транспорта для осмотра, ремонта и смазки ходовых частей охраняемых вагонов (платформ), а на судне — для осмотра трюмов, палубы, палубных механизмов и крепления грузов, только с разрешения и в присутствии начальника караула или разводящего.

10 Начальник караула отдыхает, как правило, во время движения поезда (судна), чередуясь с разводящим или с одним из караульных.

Караульные поочерёдно отдыхают с разрешения начальника караула.

11. Для усиления охраны эшелона и наблюдения за порядком вблизи эшелона во время остановок поезда (судна) распоряжением начальника эшелона в состав караула могут назначаться дозоры, которые несут службу путём патрулирования одновременно по обеим сторонам поезда (у судна).

Каждый дозор назначается в составе начальника дозора из числа сержантов (старшин) или ефрейторов (старших матросов) и двух-трёх дозорных из солдат (матросов). Дозор подчиняется дежурному по эшелону, его помощнику и начальнику караула.

12. Начальник дозора обязан:

— не допускать к эшелону посторонних лиц; лиц, не выполняющих требования дозора и пытающихся проникнуть к эшелону, задерживать и направлять к дежурному по эшелону, его помощнику или к начальнику караула;

— не допускать разведения костров и отправления естественных надобностей личным составом эшелона вне отведённых для этого мест;

— докладывать дежурному по эшелону (помощнику дежурного по эшелону) и начальнику караула о всех нарушениях порядка вблизи эшелона и о принятых мерах.

13. Охрана имущества и боевой техники при перевозке войск на автомобилях и гужевым транспортом осуществляется применительно к изложенному в пп. 1—12 и 27—29 настоящего приложения.

Обязанности лиц караула по охране и сопровождению транспорта с воинскими грузами

14. Для охраны и сопровождения одного транспорта с воинскими грузами на весь путь следования наряжается караул, который несёт службу без смены от пункта погрузки (отправления) до пункта разгрузки (пункта назначения или перевалочной базы).

Перечень воинских грузов, подлежащих охране караулами при перевозке их по железнодорожным, водным и другим путям сообщения, определяется приказами Министра Вооружённых Сил.

15. Состав караула назначается в зависимости от количества постов с тремя сменами часовых.

Количество постов с тремя сменами часовых устанавливается из следующего расчёта:

— от 1 до 7 вагонов — один пост;
— от 8 до 20 вагонов — два поста;
— свыше 20 вагонов — три поста.

При перевозке особо важных грузов состав караула должен быть усилен.

При перевозке грузов по водным путям на каждое судно (баржу), перевозящее воинский груз в один адрес, наряжается один караул, а на судно (баржу), перевозящее груз в несколько адресов, караулы наряжаются по числу грузополучателей.

Количество постов в обоих случаях определяется в зависимости от расположения груза на судне (барже), но не более одного поста на каждый трюм.

Разводящие назначаются при наличии в составе караула трёх постов и более.

16. Караул размещается: в период с 15 октября по 1 апреля независимо от расстояния и при перевозках свыше 300 км в любое время года — в оборудованном крытом вагоне (каюте); в период с 1 апреля по 15 октября при перевозках до 300 км — на тормозных площадках вагонов (на палубе судна).

Размещение часовых во время движения поезда (судна), усиление охраны транспорта во время остановок поезда (судна), а также смена часовых производятся, как указано в п. 5 настоящего приложения.

17. Перед отправлением из части караула, назначенного для охраны и сопровождения грузов, дежурный по части

проверяет состав караула, знание им своих обязанностей, состояние вооружения и боеприпасов, внешний вид каждого караульного и наличие необходимых документов и продовольствия (или кормовых денег) на путь следования.

О готовности караула дежурный по части докладывает командиру части.

Начальник караула должен получить в части удостоверение о назначении его начальником караула и список личного состава караула, заверенный начальником штаба части.

18. Начальник караула подчиняется военным комендантам железнодорожных участков (водных районов) и станций (портов, пристаней) по пути следования транспорта.

Начальник караула на транспортном судне подчиняется военному коменданту судна.

Начальник караула обязан:

— прибыть к отправителю груза не позднее чем за 3 часа до погрузки транспорта;

— предъявить отправителю груза (военному коменданту станции, порта, пристани) своё удостоверение и список личного состава караула;

— получить от отправителя груза два экземпляра описи вагонов (трюмов, барж) и отдельных мест на платформах (палубе судна), табель постам, инструкции и указания о свойствах груза, условиях его перевозки и сдачи;

— принять от отправителя груза или от сменяемого караула вагоны (трюмы, баржи) по описи, проверяя при этом соответствие номеров и количества вагонов (платформ, трюмов, барж) указанным в описи, а также наружным осмотром состояние вагонов (трюмов, барж), надёжность закрытия люков, дверей, бортов, исправность пломб; грузы, перевозимые на открытом подвижном составе (платформах, полувагонах, палубе судна), принять по числу мест (боевую технику — по счёту), проверяя наружным осмотром состояние грузов, укрытие, прочность упаковки и крепления грузов;

— проинструктировать личный состав караула о порядке и особенностях предстоящей охраны транспорта;

— выставить в соответствии с табелем постам часовых для охраны вагонов (трюмов, платформ, палубы судна);

— устанавливать порядок смены часовых;

— усиливать в случае необходимости охрану транспорта во время остановок поезда (судна);

— лично, а в случаях крайней необходимости — по телефону или по телеграфу докладывать военным комендантам попутных станций (портов, пристаней) о всех происшествиях и длительных задержках в пути;

— не допускать разведения огня ближе расстояния, указанного в табеле постам;

— не допускать проезда на тормозных площадках вагонов и платформ кого-либо, кроме лиц поездной бригады, обслуживающей этот поезд; последние допускаются к проезду только с разрешения военного коменданта, а там, где его нет, — начальника станции или дежурного по станции;

— допускать, под наблюдением разводящего или часового, работников транспорта для производства осмотра, ремонта и смазки ходовых частей вагонов (платформ), а на судне — для осмотра трюмов, палубы, палубных механизмов и крепления грузов; допускать для осмотра и ремонта только ремонтные бригады по указанию военного коменданта станции (участка, водного района, порта, пристани), а где его нет — дежурного по станции или администрации судна (порта, пристани);

— по прибытии в пункт назначения доложить военному коменданту станции (порта, пристани), а там, где его нет, сообщить начальнику станции (порта, пристани) о прибытии транспорта и просить о вызове грузополучателя;

— проверить у грузополучателя документы на право получения груза и сдать ему по описи, под пломбами отправителя, вагоны (трюмы) и по числу мест грузы, перевозимые на открытом подвижном составе (палубе), а боевую технику — по счёту; один экземпляр описи с распиской грузополучателя, заверенной печатью, оставить у себя.

19. Личный состав караула отдыхает в соответствии с указаниями п. 10 настоящего приложения.

20. Разводящие и часовые выполняют свои обязанности в соответствии с изложенным в пп. 8 и 9 настоящего приложения.

21. В случае обнаружения пожара, падения груза или чего-либо угрожающего безопасности движения начальник караула немедленно принимает меры к остановке поезда или действует согласно имеющейся у него инструкции.

Ликвидация пожара организуется силами караула совместно с поездной бригадой (командой судна).

О пожаре или аварии транспорта с грузами начальник караула немедленно докладывает военному коменданту

железнодорожного участка (водного района) для принятия мер и при необходимости просит выслать специалистов.

22. В случае отцепки от транспорта вагона (платформы, баржи) вследствие его технической неисправности, а также в случае вынужденной выгрузки груза начальник караула обязан составить об этом акт в двух экземплярах и засвидетельствовать его у военного коменданта или начальника станции (порта, пристани); назначить двух караульных (в карауле, состоящем из одного поста, — одного караульного) для охраны отцепленного вагона (платформы, баржи) или выгруженного груза, передать старшему из них один экземпляр акта, проинструктировать его о порядке охраны и обеспечить караульных деньгами и питанием.

По прибытии в пункт назначения начальник караула вручает грузополучателю под расписку второй экземпляр акта на отцепленный вагон (платформу, баржу) или выгруженный груз.

23. Начальнику караула запрещается предъявлять кому-либо опись на охраняемые вагоны (платформы, трюмы судов), кроме военных комендантов железнодорожных участков (водных районов) и станций (портов, пристаней).

24. По возвращении в свою часть после смены или после сдачи охраняемого имущества в пункте назначения начальник караула обязан доложить командиру части о выполнении задачи и о несении службы личным составом караула; сдать в части полученное перед отъездом имущество и отчитаться в израсходовании денежных средств и продовольствия; сдать в штаб части документы по сопровождению транспорта, которые хранятся затем в делах части или направляются грузоотправителю по его требованию.

25. Если для сопровождения транспорта назначен офицер (начальник транспорта), то начальник караула подчиняется ему и выполняет только его указания; одновременно на сопровождающего офицера возлагаются сдача транспорта и оформление всех положенных документов.

26. Начальнику караула (сопровождающему) предоставляется право бесплатного пользования телефоном и телеграфом Министерства путей сообщения (морского и речного флота) для докладов и донесений военным комендантам железнодорожных участков (водных районов) и станций (портов, пристаней) по вопросам охраны и продвижения транспорта. В телеграммах перед своей подписью начальник караула

(сопровождающий) должен проставить свой сокращённый телеграфный адрес «НКР» («Начальник караула»).

27. Охрана грузов, перевозимых на автомобилях, осуществляется применительно к изложенному в пп. 17—25 настоящего приложения. В зависимости от условий перевозки и важности грузов один пост может включать до 10 автомобилей. Начальник караула подчиняется офицеру, сопровождающему транспорт, а если сопровождающий не назначается, то командиру автомобильного подразделения, назначенного для перевозки грузов.

28. Часовые размещаются во время движения в кузовах автомобилей: один на головном автомобиле, другой на среднем, а третий на последнем автомобиле, входящем в состав поста.

Во время остановок колонны часовые несут охрану транспорта, находясь по обеим сторонам колонны.

Во время движения и на коротких остановках часовые несут службу одновременно, а на продолжительных остановках — посменно.

Часовой обязан:

— наблюдать за сохранностью перевозимых грузов и по сторонам движения;

— не допускать проезда на автомобилях посторонних лиц без разрешения начальника караула;

— подавать в случае необходимости установленные сигналы водителям и начальнику караула;

— во время остановок колонны вести неослабное наблюдение за охраняемыми грузами, не допускать к ним посторонних лиц, не разрешать курения и разведения огня ближе расстояния, указанного в табеле постам;

— допускать с разрешения начальника караула военнослужащих ремонтной мастерской для производства ремонта автомобилей.

29. Охрана грузов, перевозимых гужевым транспортом, осуществляется применительно к указанному в пп. 17—25 настоящего приложения.

На каждые 10—15 повозок устанавливается один пост с двумя-тремя сменами часовых.

Во время движения транспорта и на остановках часовые находятся по обеим сторонам колонны.

Приложение 12

К ст. 64

ОХРАНА КАРАУЛЬНЫМИ СОБАКАМИ

Общие положения

1. Караульные собаки, привлекаемые для усиления охраны объекта, используются главным образом ночью и при плохой видимости (дождь, туман и т. п.).

2. На развод караулов прибывает только помощник начальника караула по службе караульных собак.

3. Продолжительность пребывания собаки на посту не должна превышать 10—12 часов в сутки. При температуре —20° С и ниже продолжительность пребывания собаки на посту сокращается до 6 часов, о чём начальник караула делает запись в журнале наряда караульных собак и в постовой ведомости.

4. Постом караульной собаки называется специально оборудованный участок местности, на который выводится собака для усиления охраны объекта.

5. Количество постов караульных собак определяется начальником охраняемого объекта.

Посты караульных собак устанавливаются на наиболее опасных подступах, на расстоянии 40—80 м от постов, впереди часовых, с учётом возможности обстрела местности впереди собаки.

6. Помощник начальника караула по службе караульных собак ведёт собак на посты по распоряжению начальника караула. Расстановку собак на посты он производит в сопровождении соответствующего разводящего. Каждый вожатый ведёт не более двух собак, обязательно в намордниках.

Убедившись в исправности оборудования поста, вожатый прикрепляет цепь к шлейке собаки, снимает с неё намордник и поводок.

7. По окончании расстановки собак на посты помощник начальника караула по службе караульных собак докладывает об этом начальнику караула.

8. Получив сигнал с поста или услышав лай собаки, начальник караула для выяснения обстановки немедленно

высылает своего помощника по службе караульных собак и вожатого собак этого поста.

9. С наступлением рассвета или при улучшении видимости (после дождя, тумана, снегопада) собаки снимаются с постов помощником начальника караула по службе караульных собак в сопровождении соответствующего разводящего и отводятся вожатыми к месту своего постоянного расположения. О снятии с постов или замене на постах караульных собак начальник караула дает указание своему помощнику по службе караульных собак.

10. Порядок содержания и подготовки караульных собак, а также указания по оборудованию постов караульных собак изложены в специальном наставлении.

Обязанности помощника начальника караула по службе караульных собак

11. Помощник начальника караула по службе караульных собак назначается из старших вожатых караульных собак. Он отвечает за своевременную расстановку собак на посты и за несение службы вожатыми караульных собак. Ему подчиняются вожатые собак, входящие в состав караула.

12. Помощник начальника караула по службе караульных собак обязан:

— точно знать расположение постов караульных собак и руководить расстановкой собак на посты;

— перед отправлением вожатых с караульными собаками на посты проверять знание вожатыми своих обязанностей и исправность снаряжения собак;

— не менее одного раза во время нахождения собак на постах проверять несение ими службы;

— вести журнал наряда караульных собак.

Обязанности вожатого караульных собак

13. Вожатый караульных собак подчиняется начальнику караула и его помощнику по службе караульных собак и отвечает за исправное содержание постов караульных собак.

14. Вожатый караульных собак обязан:

— никуда не отлучаться из своего подразделения без разрешения помощника начальника караула по службе караульных собак;

— знать расположение постов караульных собак и условия несения службы на них;

— знать караульных собак своей смены и поведение их на постах;

— проверять по приказанию помощника начальника караула по службе караульных собак поведение собак на постах, а также состояние постов;

— принимать меры к немедленному устранению обнаруженных на постах неисправностей (обрыв троса или цепи, запутывание собаки).

Приложение 13
К ст. 29

ПОРЯДОК УЧЁТА ВОЕННОСЛУЖАЩИХ, НАХОДЯЩИХСЯ В КОМАНДИРОВКЕ И В ОТПУСКУ, И ВОИНСКИХ ЧАСТЕЙ (УЧРЕЖДЕНИЙ, ЗАВЕДЕНИЙ) ГАРНИЗОНА

1. По прибытии к месту командировки или отпуска каждый военнослужащий должен встать на учёт в управлении коменданта гарнизона (где его нет — в ближайшем военном комиссариате), а перед убытием к месту службы сняться с учёта.

При постановке на учёт и снятии с учёта на командировочном предписании или на отпускном билете делается соответствующая отметка. Отметка о прибытии должна быть сделана не позднее следующего дня после прибытия, а об убытии — накануне или в день отъезда.

При удалении места пребывания военнослужащего от управления коменданта гарнизона или военного комиссариата свыше 10 км военнослужащий может встать на учёт (сняться с учёта) в сельском совете.

2. Генералы (адмиралы) и полковники (капитаны 1 ранга) о своём прибытии и убытии могут сообщать коменданту гарнизона или военному комиссару по телефону или письменно, а командировочное предписание или отпускной билет для отметки даты прибытия и убытия направлять ему с нарочным.

3. Все военнослужащие во время нахождения в командировке или отпуску обязаны иметь отпускной билет или командировочное предписание при себе и предъявлять его по требованию начальников и старших. В случае перемены адреса, получения разрешения на продление отпуска или срока командировки, болезни и других причин, задерживающих своевременный выезд, военнослужащие должны немедленно сообщать об этом в управление коменданта гарнизона, в военный комиссариат или в сельский совет (где встали на учёт).

4. При объявлении мобилизации все военнослужащие, находящиеся в отпуску или в командировке, обязаны сняться с учёта и немедленно выехать к месту службы, не ожидая особых распоряжений.

5. Для учёта военнослужащих, прибывающих в отпуск или командировку, в управлении коменданта гарнизона (в военном комиссариате) ведётся книга учёта военнослужащих по нижеследующей форме.

КНИГА УЧЁТА ВОЕННОСЛУЖАЩИХ, НАХОДЯЩИХСЯ В КОМАНДИРОВКЕ И В ОТПУСКУ

№ по пор.	Воинское звание	Фамилия, имя и отчество	Какой части (условный номер части, полевой почты)	Причина прибытия в гарнизон	Номер и дата командировочного предписания или отпускного билета	Адрес местожительства в отпуску (командировке)	Когда должен убыть в часть	Отметка о причине задержки и на какой срок	Отметка о снятии с учёта
			„. . .“ . . . . . (число, месяц)						

6. Учёт всех воинских частей (учреждений, заведений) гарнизона ведётся комендантом гарнизона по установленным правилам.

Приложение 14

К ст. 35

РАЗМЕЩЕНИЕ И ОБОРУДОВАНИЕ УПРАВЛЕНИЯ КОМЕНДАНТА ГАРНИЗОНА

1. Для размещения управления коменданта гарнизона должно быть отведено отдельное здание или отдельное помещение.

Общая площадь отводимого здания (помещения) должна соответствовать нормам, установленным для размещения учреждений Министерства Вооружённых Сил Союза ССР.

2. Кроме комнат для размещения управления коменданта гарнизона, при управлении должны быть следующие комнаты: для дежурного по караулам и его помощника; для посыльных и патрульных; для учёта прибывающих в гарнизон военнослужащих; для временно задержанных военнослужащих, отдельно для солдат (матросов) и для сержантов (старшин) и отдельно для офицеров.

3. В комнате дежурного по караулам и его помощника должны находиться:

— ящик, обитый железом, для хранения различных документов;
— канцелярский стол с чернильным прибором;
— три-четыре стула;
— кушетка;
— часы;
— наружный термометр;
— шкаф или вешалка для верхней одежды;
— графин для воды и стаканы;
— телефон для связи с начальником гарнизона, комендантом гарнизона, караулами, с пожарными частями города и с командирами частей (начальниками учреждений, заведений) гарнизона;
— справочная книга с номерами городских телефонов;
— уставы;
— запас свечей или керосиновых ламп.

4. В комнате для посыльных и патрульных должны находиться:

— стол;

— стулья (табуреты) по числу посыльных и патрульных;
— топчаны;
— часы;
— шкаф или вешалка для верхней одежды;
— пирамида для оружия;
— стол для чистки оружия;
— бак с питьевой водой и стаканы (кружки).

5. Комнаты для временно задержанных военнослужащих должны быть оборудованы нарами и иметь решётки на окнах.

6. Порядок хозяйственного обеспечения и обслуживания помещения управления коменданта гарнизона определяется начальником гарнизона.

Приложение 15

К ст. 29 и 55

О ПАТРУЛИРОВАНИИ В ГАРНИЗОНЕ

1. В случае необходимости для наблюдения за поведением военнослужащих на улицах, на железнодорожных станциях, в портах и на пристанях, а также в прилегающих к гарнизону населённых пунктах назначаются гарнизонные патрули.

Для наблюдения за поведением военнослужащих в черте расположения воинских частей (в лагерном сборе) могут назначаться внутренние патрули.

Наблюдение за поведением военнослужащих в общественных местах (театрах, кино, клубах и т. п.) обычно осуществляется комендантом гарнизона и дежурным помощником коменданта гарнизона.

2. Гарнизонные патрули подчиняются коменданту гарнизона и его помощникам. Гарнизонные патрули, наряжаемые для патрулирования в районе железнодорожных станций (портов, пристаней), кроме того, подчиняются военному коменданту железнодорожной станции (порта, пристани).

Внутренние патрули подчиняются дежурному по части и его помощнику.

3. Ведомость наряда и схема патрулирования для гарнизонных патрулей составляются комендантом гарнизона и утверждаются начальником гарнизона; для внутренних патрулей составляются начальником штаба части и утверждаются командиром части.

В ведомости наряда патрулей указываются: количество патрулей, их состав, форма одежды, время смены и часть (подразделение), от которой наряжается патруль.

4. В зависимости от задач, возлагаемых на патруль, начальником патруля может быть назначен офицер или сержант (старшина). В соответствии с этим патруль называется офицерским или сержантским (старшинским).

В состав патруля, кроме начальника патруля, назначаются два-три патрульных из числа сержантов (старшин) или солдат (матросов).

В отдельных случаях патруль может состоять только из офицеров.

В состав патрулей назначаются военнослужащие, хорошо знающие службу.

Личный состав патруля при выполнении своих обязанностей должен служить образцом соблюдения воинской дисциплины, формы одежды, воинской вежливости и правил отдания чести.

5. Начальнику гарнизонного патруля комендантом гарнизона выдаётся удостоверение на право патрулирования, в котором указываются маршрут движения и особые задания.

Внутреннему патрулю маршрут движения и особые задания сообщаются дежурным по части.

6. В зависимости от условий обстановки патрули могут быть без оружия или с оружием. Вооружение патрулей определяет начальник гарнизона (командир части) приказом по гарнизону (по части).

7. Личный состав патруля должен иметь на левом рукаве повязку из красной материи на прочной подкладке, с тесёмками для закрепления повязки на рукаве. На повязку наносится белой краской или нашивается из белой материи надпись «Патруль». Длина повязки 35—40 см, ширина 10 см.

8. Патрули могут быть пешие, конные, на мотоциклах и автомобилях.

Патруль, назначаемый на сутки, несёт службу, чередуя патрулирование в течение 4 часов (в зимнее время—2 часов) с двухчасовым отдыхом.

В особых случаях могут наряжаться две смены патрулей, которые несут службу поочерёдно, сменяясь через 2—4 часа.

Патрули могут назначаться также только на определённое время дня или ночи.

9. Личному составу патруля во время несения службы запрещается курить, вступать в посторонние разговоры и иным образом отвлекаться от выполнения своих служебных обязанностей.

10. Начальник патруля обязан:

— знать задачу патруля;

— следить за несением службы патрульными;

— знать на своём маршруте места расположения те-

лефонов для связи с комендантом гарнизона (дежурным по части);

— следить за выполнением военнослужащими требований воинской дисциплины и за соблюдением установленной формы одежды;

— делать напоминания равным себе и младшим по званию военнослужащим, нарушающим воинскую дисциплину, проверять у них, в необходимых случаях, документы, а если нужно, задерживать их и направлять в управление коменданта гарнизона (к дежурному по части);

— оказывать содействие военнослужащим в восстановлении порядка; по требованию начальников и старших направлять к коменданту гарнизона военнослужащих, арестованных в порядке ст. 58 Дисциплинарного устава;

— по просьбе работников милиции оказывать им содействие в восстановлении порядка на улице и в общественных местах.

Оружие у задержанных военнослужащих изымается.

Начальнику патруля запрещается отбирать у задержанных военнослужащих удостоверение личности и другие документы.

11. При обращении к военнослужащему, равному или младшему в звании, начальник патруля называет его воинское звание, свою должность и предъявляет необходимые требования, например: **«Товарищ сержант. Я начальник патруля. Вами нарушена форма одежды. Сделайте то-то».**

12. В случае нарушения воинской дисциплины офицером, старшим начальника патруля в звании офицера, последний обращается к нему с просьбой прекратить нарушение дисциплины. Так же поступает и начальник патруля в звании сержанта (старшины) в случае нарушения воинской дисциплины сержантом (старшиной), старшим его по званию. При невыполнении этой просьбы начальник патруля обязан спросить документы, удостоверяющие личность нарушителя дисциплины, записать его звание, фамилию, имя, отчество и номер части и немедленно доложить коменданту гарнизона (дежурному по части); при отказе предъявить документы, удостоверяющие личность, — обратиться за помощью к старшему из присутствующих военнослужащих.

13. Военнослужащих, задержанных за нарушение дисциплины, начальник соответствующего патруля направляет к коменданту гарнизона (дежурному по части) самостоятельно или при сопровождающем в зависимости от обстоятельств, при которых было совершено нарушение дисциплины.

14. Начальник патруля имеет право приказать личному составу патруля применить оружие только в случае нападения на патруль.

15. По окончании срока патрулирования начальник патруля представляет коменданту гарнизона (дежурному по части) или дежурному помощнику коменданта список военнослужащих, нарушивших воинскую дисциплину, с указанием звания, фамилии и части (учреждения, заведения) и в чём заключалось нарушение ими дисциплины.

Приложение 16

К ст. 29, 58, 69, 152 и 156

О ГАУПТВАХТЕ

Общие положения

1. Для содержания военнослужащих под арестом оборудуется специальное помещение — гауптвахта. Гауптвахта может быть гарнизонная (общелагерная) или войсковая.

2. Арестованные матросы и старшины могут содержаться в корабельном карцере или на гауптвахте.

3. На гауптвахте содержатся военнослужащие, арестованные в дисциплинарном порядке и осуждённые Военным Трибуналом к отбытию ареста на гауптвахте.

На гауптвахте могут также содержаться:

— военнослужащие, арестованные следственными органами,— не свыше двадцати суток;

— военнослужащие, находящиеся под судом и осуждённые, до направления их в места заключения, — не свыше десяти суток.

4. При отсутствии на гарнизонной гауптвахте свободных мест арестованные в дисциплинарном порядке офицеры могут содержаться в отдельной комнате при управлении коменданта гарнизона (при части) под наблюдением дежурного помощника коменданта гарнизона или дежурного по караулам (по части). При отсутствии свободных мест на гауптвахте арестованные в дисциплинарном порядке сержанты (старшины) сверхсрочной службы могут также содержаться в отдельной комнате при управлении коменданта (при части), отдельно от арестованных офицеров. Комната с арестованными по приказанию начальника гарнизона (командира части) может охраняться часовым.

5. Войсковая гауптвахта оборудуется только для содержания арестованных солдат (матросов) и сержантов (старшин) применительно к изложенному для гарнизонной гауптвахты.

Направление арестованных на гауптвахту и конвоирование (сопровождение) их

6. Военнослужащие, арестованные в дисциплинарном порядке, направляются на гауптвахту в соответствии с указаниями Дисциплинарного устава. При направлении

на гарнизонную гауптвахту записка об арестовании заверяется печатью подразделения (части).

7. Военнослужащие, осуждённые Военным Трибуналом или арестованные следственными органами, направляются на гарнизонную (войсковую) гауптвахту под конвоем.

Военнослужащие, арестованные следственными органами, направляются на гауптвахту с постановлением этих органов, утверждённым военным прокурором, осуждённые — с письменным распоряжением председателя Военного Трибунала и с копией приговора.

8. Каждый арестованный в дисциплинарном порядке при направлении на гауптвахту должен быть одет по форме, при погонах и поясном ремне и иметь полотенце, мыло, зубную щётку (если нужно, расчёску), кружку и ложку, а если арестован на срок свыше 10 суток, то и смену чистого белья. Иметь другие вещи, а также табак и спички (зажигалки) арестованным солдатам (матросам) и сержантам (старшинам) запрещается.

9. Арестованные солдаты (матросы) и сержанты (старшины) срочной службы перед направлением на гауптвахту проходят, в случае необходимости, санитарную обработку (мытьё в бане, дезинфекция обмундирования) и медицинский осмотр, о чём в записке об арестовании делается врачом отметка.

10. Направление на гауптвахту солдат (матросов), арестованных в дисциплинарном порядке, в пешем строю группой более пяти человек запрещается. Арестованные следуют в колонне по одному. Для конвоирования назначается один конвойный, который следует в 3—4 шагах правее и сзади арестованных.

Конвойный должен иметь автомат в положении «на ремень». Оружие заряжается в соответствии с указаниями ст. 77 настоящего Устава.

Конвоирование арестованных пешим порядком по многолюдным улицам, через рынки, по тротуарам, а также проезд с арестованными в трамваях (автобусах и т. п.) запрещается.

Для направления на гауптвахту арестованных в дисциплинарном порядке сержантов (старшин) назначается сопровождающий из числа сержантов (старшин) в равном или старшем звании. Сопровождающий назначается без оружия, из расчёта один на трёх и менее арестованных. Сопровож-

дающий следует рядом и правее арестованного (арестованных).

Офицеры, арестованные в дисциплинарном порядке, следуют на гауптвахту самостоятельно.

Для направления арестованных на гарнизонную гауптвахту распоряжением коменданта гарнизона (начальника штаба части) могут выделяться перевозочные средства.

При конвоировании на автомобилях арестованные размещаются лицом в сторону, противоположную движению; им запрещается подниматься и поворачиваться в сторону движения. Конвойные размещаются в передней части кузова так, чтобы они могли вести неослабное наблюдение за конвоируемыми. Скорость движения автомобиля не должна превышать 30 км в час.

11. Порядок конвоирования военнослужащих, арестованных следственными органами, осуждённых и задержанных до выяснения личности, а также состав конвоя и обязанности конвойных определяются в каждом случае отдельно.

12. Конвойный обязан применять оружие в соответствии с указаниями ст. 181 настоящего Устава.

Приём арестованных на гауптвахту

13. Арестованные принимаются: на гарнизонную гауптвахту — начальником гауптвахты, а в его отсутствие — начальником караула, на войсковую гауптвахту — дежурным по части.

14. Начальник гауптвахты (дежурный по части) при приёме арестованных солдат (матросов) и сержантов (старшин) проверяет наличие у них положенных вещей, записывает все данные, имеющиеся в записке об арестовании, и другие необходимые сведения в книгу арестованных и в именной список арестованных.

Отметки в записке об арестовании о наличии вещей военнослужащих, направленных на гарнизонную гауптвахту, делаются начальником гауптвахты и подписываются им.

Поясные ремни, обмотки и другие лишние вещи, а также деньги начальник гауптвахты принимает от арестованного на хранение.

Обнаруженные служебные документы передаются коменданту гарнизона (начальнику штаба части) для на-

правления их в адрес соответствующего командира (начальника).

Личные документы арестованные оставляют при себе или могут сдавать их на хранение начальнику гауптвахты.

Перечень принятых вещей, предметов, документов или сумму денег начальник гауптвахты заносит в книгу арестованных в присутствии арестованного и выдаёт ему расписку в их приёме, после чего направляет арестованного с запиской об арестовании к начальнику караула для помещения его в камеру.

КНИГА АРЕСТОВАННЫХ,
СОДЕРЖАЩИХСЯ НА ГАУПТВАХТЕ

на 19 . . . г.

№ по пор.	Воинское звание, фамилия, имя и отчество	Какой части (условный номер части, полевой почты)	Кем арестован	Причина ареста	На какой срок и вид ареста	Приняты вещи, документы и деньги	Время принятия под арест	Когда кончается срок ареста	Отметка о времени медосмотра и мытья в бане	Отметка об освобождении	Расписка в получении вещей по отбытии ареста

Примечание. В графе «Кем арестован» для осуждённых делается отметка: «Осуждён таким-то Военным Трибуналом», для подследственных — «Арестован таким-то военным следователем или прокурором».

В случае, если на гарнизонную гауптвахту арестованного принимает начальник караула, он выдаёт арестованному расписку на принятые от него вещи. Записку об арестовании и вещи с описью их представляет начальнику гауптвахты.

15. При приёме на гауптвахту арестованных в дисциплинарном порядке офицеров вещи у них не осматриваются, но арестованный предупреждается, какие вещи он может иметь при себе в камере.

16. Начальник караула, приняв арестованного, делает отметку в записке об арестовании и возвращает записку начальнику гауптвахты (дежурному по части).

Начальник гауптвахты (дежурный по части) оставляет у себя записку об арестовании и выдаёт конвойному (сопровождающему) расписку в приёме арестованного.

РАСПИСКА В ПРИЁМЕ АРЕСТОВАННОГО

Арестованный . . . . . .
(воинское звание, фамилия, имя, отчество, подразделение, часть)

принят на гауптвахту на . . . суток с . . . . по . . . .

. . . . . .
(вид ареста)

. . . . . 19 . . . г.
(часы, число и месяц)

м. п. Начальник гауптвахты (дежурный по части) . . .
(подпись)

На обороте расписки отмечается:

На арестованном вещи оказались полностью (отсутствуют или излишние такие-то вещи).

Начальник гауптвахты (дежурный по части) . . . . .
(подпись)

Содержание арестованных в дисциплинарном порядке

17. Арестованные в дисциплинарном порядке простым арестом солдаты (матросы) и сержанты (старшины) содержатся в общих камерах, спят на голых нарах (топчанах); хлеб, соль, вода, чайное довольствие и горячая пища по норме выдаются им ежедневно.

Солдаты (матросы) и сержанты (старшины), арестованные строгим арестом, содержатся в одиночных камерах, спят на голых нарах (топчанах); хлеб, соль, вода и чайное довольствие выдаются им ежедневно, а горячая пища по норме — через день.

Сержанты (старшины) содержатся на гауптвахте отдельно от солдат (матросов), при этом сержанты (стар-

шины) сверхсрочной службы при наличии мест на гауптвахте содержатся отдельно от сержантов (старшин) срочной службы.

Офицеры, арестованные с содержанием на гауптвахте, помещаются отдельно от арестованных сержантов (старшин) и солдат (матросов), причём старшие офицеры содержатся отдельно от младших офицеров.

Офицеры содержатся на гауптвахте под наблюдением начальника караула.

18. Арестованные обязаны точно соблюдать правила, установленные на гауптвахте, выполнять требования начальника гауптвахты и личного состава караула.

На арестованных, не выполняющих установленных правил внутреннего распорядка на гауптвахте, налагаются дополнительно более строгие взыскания комендантом гарнизона (на гарнизонной гауптвахте) или командиром части (на войсковой гауптвахте).

19. Арестованные солдаты (матросы) и сержанты (старшины), находясь в камерах, должны иметь на себе: нательное бельё, гимнастёрку, шаровары и обувь. Остальные предметы хранятся вне камер, порядком, установленным на гауптвахте. На время сна арестованным выдаются шинели, а при температуре в камерах ниже +16° С шинели могут выдаваться и днём.

Арестованным офицерам разрешается иметь в камерах свои книги (п. 31 настоящего приложения), туалетные и письменные принадлежности. На время, положенное для сна, офицерам выдаётся постельная принадлежность (одеяло, две простыни, подушка с верхней наволочкой и тюфяк); им разрешается иметь собственную постельную принадлежность.

20. Распорядок дня на гарнизонной гауптвахте устанавливает комендант гарнизона, на войсковой гауптвахте — командир части.

Продолжительность сна для всех арестованных предусматривается 7 часов в сутки Спать или лежать арестованным днём запрещается. После подъёма нары (топчаны) из камер убираются, откидные койки запираются на замок.

Утренний осмотр и вечерняя поверка арестованных проводятся по именному списку, по камерам, начальником караула или его помощником.

ИМЕННОЙ СПИСОК АРЕСТОВАННЫХ

№ по пор.	Воинское звание	Фамилия, имя, отчество	Вид ареста	Время		Расписка начальника гауптвахты (дежурного по части) об освобождении арестованного
				принятия под арест	освобождения из-под ареста	

Начальник гауптвахты (дежурный по части) . . . . .
(подпись)

Примечание. После приёма арестованных начальник нового караула делает в списке запись: «Такого-то числа, месяца, года, в такое-то время по настоящему списку принял столько-то арестованных», и расписывается. Начальник старого караула также расписывается под этой записью.

В продолжение суток, за исключением времени выполнения работ и прогулок, арестованные находятся в закрытых на замок камерах. Камеры офицеров, арестованных в дисциплинарном порядке, не запираются.

Замки для всех камер должны быть одинаковы и запираться одинаковыми ключами. Два таких ключа должны храниться в комнате начальника караула и один — в комнате начальника гауптвахты.

21. В общих камерах из числа арестованных назначаются старшие по камерам. Старший по камере отвечает за чистоту и порядок в камере. Он обязан выстраивать арестованных для утреннего осмотра, для переклички во время смены караулов, для вечерней поверки, а также следить, чтобы арестованные во-время ложились спать, не портили стены и окна, не делали надписей на нарах (топчанах), стенах и не тушили свет.

22. Ежедневная и общая (один раз в неделю) уборка камер, уборных, а также мытьё полов, топка печей и заправка ламп на гауптвахте производятся содержащимися на ней арестованными простым арестом солдатами (матросами) под наблюдением помощника начальника караула.

Камеры проветриваются ежедневно, в то время, когда арестованные находятся на прогулке или на работе.

Дезинфекция помещений гауптвахты производится не менее двух раз в месяц, уборных — один раз в неделю. С наступлением темноты камеры, коридоры и уборные должны освещаться. На время сна в камерах должно быть дежурное освещение. Наблюдение за освещением возлагается на помощника начальника караула.

Зимой в камерах поддерживается температура от + 16° до + 18° С.

23. Солдаты (матросы), арестованные простым арестом, привлекаются на работы по 10 часов в сутки.

Сержанты (старшины) срочной и сверхсрочной службы, арестованные простым арестом, на работы привлекаются в качестве руководителей (старших).

О времени направления на работы и возвращения с работ, а также о том, в чьё распоряжение и на какую работу направлялись арестованные, начальник гауптвахты (начальник караула) делает запись в книге учёта работ арестованных.

КНИГА УЧЁТА РАБОТ АРЕСТОВАННЫХ

Месяц, число	Воинское звание, фамилия, имя, отчество конвойного	Воинские звания, фамилии, имена и отчества арестованных	В чьё распоряжение направлены и на какую работу	Время направления на работу	Время возвращения с работы	Примечание

Начальник гауптвахты (начальник караула) . . . . .
(подпись)

24. В дни, когда арестованные простым арестом не работают, они выводятся на прогулку продолжительностью 50 минут в сопровождении выводных.

Арестованные солдаты (матросы) выводятся отдельно от сержантов (старшин).

Арестованные строгим арестом выводятся ежедневно на прогулку продолжительностью 30 минут, по одному, в порядке очерёдности и в сопровождении выводного.

Для утреннего и вечернего туалета арестованные солдаты (матросы) и сержанты (старшины) выводятся из камер в сопровождении выводных: арестованные простым арестом — по камерам, арестованные строгим арестом — по одному, в порядке очерёдности.

Для отправления естественных надобностей арестованные простым арестом выводятся в сопровождении выводного по одному или группами от 3 до 5 человек, арестованные строгим арестом — по одному.

Вызов выводного производится через часового.

25. Арестованные офицеры в установленное распорядком дня время выходят ежедневно на прогулку продолжительностью 50 минут, отдельно от остальных арестованных, причём младшие офицеры отдельно от старших. Офицеры на прогулку и по естественным надобностям выходят с разрешения начальника караула самостоятельно, без выводного.

26. При выводе арестованных солдат (матросов) и сержантов (старшин) в пределах гауптвахты ремни и обмотки им не выдаются.

Для следования вне гауптвахты (на работы, в баню и т. п.) арестованные должны быть одеты по форме.

Арестованные простым арестом солдаты (матросы) для следования вне гауптвахты направляются строем, группами не более 10—12 человек, а арестованные строгим арестом — по одному, в сопровождении одного конвойного. Арестованные следуют вне тротуаров, конвойный — в 3—4 шагах правее и сзади арестованных, имея оружие в положении «на ремень». Все команды подаются конвойным.

Арестованные в дисциплинарном порядке сержанты (старшины) для следования вне гауптвахты направляются строем, в сопровождении помощника начальника караула.

Арестованные офицеры при вызове их к начальнику гарнизона или к коменданту гарнизона, а также при направлении в медицинское учреждение или в баню следуют самостоятельно с разрешения начальника караула.

Для направления арестованных вне гауптвахты распоряжением коменданта гарнизона (начальника штаба части) могут выделяться перевозочные средства.

27. При выполнении арестованными работ конвойный обязан:

— не допускать производства работ одновременно в нескольких местах, если охрана и наблюдение за арестованными вследствие этого затрудняются;

— следить, чтобы во время работы или во время перерывов арестованные не общались с посторонними лицами, не курили и не уходили с места работы;

— по окончании работы получить справку от лица, в ведении которого находились арестованные, о выполнении работы и её качестве;

— по возвращении на гауптвахту доложить начальнику гауптвахты (дежурному по части) о поведении арестованных и представить справку о выполнении работы.

28. Мытьё арестованных в бане производится три раза в месяц, в дни и часы, установленные комендантом гарнизона (начальником штаба части). В эти же дни производится медицинский осмотр арестованных.

Арестованные, направленные в лечебное учреждение, после выздоровления возвращаются в свою часть. Решение о дальнейшем отбытии ареста принимается начальником, наложившим взыскание.

29. Конвойные для сопровождения арестованных вне гауптвахты на работы, в баню и т. п. выделяются из состава караула. При невозможности сделать это назначается дополнительный наряд распоряжением коменданта гарнизона (начальника штаба части).

30. Пищу арестованные получают согласно аттестатам, если при гауптвахте организовано питание, или пища им доставляется из части распоряжением командиров подразделений. Офицерам пища может доставляться из офицерской столовой распоряжением коменданта гарнизона (начальника штаба части).

Арестованные принимают пищу в камерах или в столовой при гауптвахте. В столовой пища выдаётся в разное время: отдельно для солдат (матросов), отдельно для сержантов (старшин) и отдельно для офицеров.

Арестованные строгим арестом пищу получают в камерах.

31. Арестованным во время нахождения под арестом запрещается: слушать радио, играть в какие-либо игры, играть на музыкальных инструментах и употреблять спирт-

ные напитки, петь, разговаривать через окна, шуметь, нарушать порядок в камерах, иметь свидание с посетителями, принимать передачи от кого-либо, посылать и получать письма.

Арестованным разрешается читать газеты, уставы, военную и политическую литературу.

Курение разрешается только офицерам в отведённых для этого местах.

Содержание военнослужащих, осуждённых Военным Трибуналом и арестованных следственными органами

32. Военнослужащие, осуждённые Военным Трибуналом и арестованные следственными органами, содержатся на гауптвахте отдельно от арестованных в дисциплинарном порядке. При этом осуждённые содержатся отдельно от подследственных. Офицеры содержатся отдельно от солдат (матросов) и сержантов (старшин).

33. Военнослужащим, осуждённым Военным Трибуналом к отбытию наказания на гауптвахте, на время сна выдаются шинели, тюфяки и подушки с верхними наволочками; им разрешается курение в отведённых для этого местах.

Свидания с осуждёнными допускаются только на основании письменных разрешений коменданта гарнизона (на войсковой гауптвахте — командира части).

В остальном осуждённые к отбытию наказания на гауптвахте содержатся на общих основаниях с арестованными простым арестом в дисциплинарном порядке.

34. Порядок содержания, охраны и конвоирования военнослужащих, арестованных следственными органами, а также осуждённых, до направления их в соответствующие места заключения, устанавливается комендантом гарнизона (начальником штаба части) по согласованию с судебно-следственными органами. Общее количество мест для таких арестованных не должно превышать 10% от числа всех мест на гауптвахте.

35. Лица военно-прокурорского надзора и военные следователи данного гарнизона допускаются к подследственным и осуждённым начальником гауптвахты по предъявлении удостоверения личности, а на войсковую гауптвахту — дежурным по части с ведома командира части.

Освобождение арестованных с гауптвахты

36. Арестованные в дисциплинарном порядке освобождаются по окончании срока ареста: с гарнизонной гауптвахты — начальником гауптвахты, с войсковой гауптвахты — дежурным по части.

37. Военнослужащие, арестованные следственными органами, освобождаются комендантом гарнизона (начальником штаба части) или начальником гауптвахты на основании постановления следственных органов, утверждённого военным прокурором; осуждённые Военным Трибуналом к отбытию наказания на гауптвахте освобождаются по истечении срока, указанного в копии приговора суда.

38. Для освобождения арестованного с гарнизонной гауптвахты начальник гауптвахты накануне окончания срока ареста направляет начальнику караула записку об освобождении арестованного.

ЗАПИСКА
ОБ ОСВОБОЖДЕНИИ АРЕСТОВАННОГО
С ГАРНИЗОННОЙ ГАУПТВАХТЫ

Начальнику караула

Содержащегося под арестом . . . . . .
(воинское звание, фамилия, имя, отчество)

. . . . . .

освободить . . . . . .
(часы, число и месяц)

Основание: . . . . . .

Начальник гауптвахты . . . . . .
(подпись)

М. П.

«. . .». . . 19. . . г.

Начальник караула, получив записку об освобождении, освобождает арестованного в срок, указанный в записке, и направляет арестованного к начальнику гауптвахты. Начальник гауптвахты делает в книге арестованных и в именном списке арестованных отметки о времени

освобождения арестованного и выдаёт ему под расписку в книге личные вещи, деньги и документы, а также записку об аресто вании с отметкой о его освобождении для представления её непосредственному начальнику. Ранее выданная арестованному расписка в приёме вещей, денег и документов уничтожается.

Записки об освобождении начальник караула представляет по команде вместе с постовой ведомостью (ст. 140 настоящего Устава).

39. Для освобождения арестованного с войсковой гауптвахты дежурный по части по окончании срока ареста направляет начальнику караула записку об арестовании с отметкой об освобождении арестованного. Начальник караула освобождает арестованного, а записку об арестовании представляет по команде вместе с постовой ведомостью (ст. 140 настоящего Устава)

40. При освобождении с гауптвахты подследственных и осуждённых начальник гауптвахты (дежурный по части) выдаёт им справку за подписью коменданта гарнизона (начальника штаба части) о времени и основании их освобождения.

Оборудование гауптвахты

41. Гарнизонная гауптвахта имеет два отделения: общее — для содержания арестованных солдат (матросов) и сержантов (старшин) и офицерское — для содержания только офицеров.

Офицерское отделение гауптвахты может размещаться в отдельном здании или в одном здании с общим отделением, но с отдельным наружным входом.

42. В общем отделении гауптвахты должны быть:

— общие камеры для арестованных простым арестом солдат (матросов);

— общие камеры для арестованных простым арестом сержантов (старшин);

— одиночные камеры для арестованных строгим арестом;

— общие и одиночные камеры для подследственных арестованных солдат (матросов) и сержантов (старшин);

— общие камеры для осуждённых солдат (матросов) и сержантов (старшин).

В камерах должны быть: нары (топчаны или откидные койки), столы, скамейки (табуреты), баки с питьевой водой и плевательницы.

43. В офицерском отделении гауптвахты должны быть:
— общие камеры для арестованных младших офицеров и отдельно для старших офицеров;
— общие и одиночные камеры для подследственных и отдельно — общие камеры для осуждённых офицеров.
В камерах должны быть: топчаны (или откидные койки), столы, табуреты, тумбочки для личных вещей и туалетных принадлежностей, баки с питьевой водой, вешалки и плевательницы.

44. Кроме того, гарнизонная гауптвахта должна иметь следующие помещения:
— отдельные комнаты для допроса подследственных арестованных;
— караульное помещение;
— комнаты для работы штатного состава гауптвахты;
— кухню для подогревания или приготовления пищи арестованным с необходимыми подсобными помещениями;
— столовую;
— кладовую, оборудованную стеллажами (вешалками), для хранения вещей арестованных;
— комнаты для умывания;
— внутренние или наружные уборные.

45. В комнате начальника гауптвахты должны быть: стол, два-три стула (табурета), кушетка, вешалка, а также несгораемый шкаф или ящик, окованный железом (прикреплённый к полу или к стене), для документов, денег и ценных предметов, принятых от арестованных на хранение.

46. Все окна в камерах арестованных и местах общего пользования (комнатах для умывания, уборной и т. п.) должны иметь железные решётки. В дверях камер устраиваются смотровые окна. В коридорах гауптвахты должны быть запирающиеся на замок шкафы для хранения кружек и ложек, для туалетных принадлежностей и принадлежностей для чистки обуви, а также для шинелей и головных уборов; ключи от шкафов хранятся у начальника караула.

47. При каждой гауптвахте должен быть двор для прогулок арестованных, огороженный забором.

ОГЛАВЛЕНИЕ

Стр.

Общие положения 7

РАЗДЕЛ ПЕРВЫЙ

ДОЛЖНОСТНЫЕ ЛИЦА ГАРНИЗОНА И ИХ ОБЯЗАННОСТИ

Глава 1. **Должностные лица гарнизона** 11

Глава 2. **Обязанности должностных лиц гарнизона** 13

Начальник гарнизона . . . . . —

Заместитель начальника гарнизона по политической части 17

Комендант гарнизона 18

Помощник коменданта гарнизона 23

Старший войсковой хозяйственник гарнизона . . 24

Начальник автотракторной инспекции гарнизона 25

Гарнизонный врач 27

Гарнизонный ветеринарный врач 29

Старший начальник финансовой службы в гарнизоне 31

Начальник пожарной охраны гарнизона 32

Гарнизонный военный дирижёр 34

Начальник квартирно-эксплоатационной части гарнизона (района) 35

Военный комендант железнодорожной станции (порта, пристани) 37

Начальник гарнизонной гауптвахты 38

Стр.

РАЗДЕЛ ВТОРОЙ

ОРГАНИЗАЦИЯ И НЕСЕНИЕ КАРАУЛЬНОЙ СЛУЖБЫ

Глава 3. **Общие положения** 41
Глава 4. **Наряд и подготовка караулов. Дежурное подразделение** 50
Наряд караулов . . . . . —
Подготовка караулов 54
Дежурное подразделение 56
Глава 5. **Обязанности дежурного по караулам и его помощника** 58
Дежурный по караулам . . . . . —
Помощник дежурного по караулам 61
Глава 6. **Права и обязанности лиц караула** . . . 62
Начальник караула . . . . . —
Общие обязанности . . . . . —
Особые обязанности начальника караула при охране Знамени части (соединения) . . 70
Особые обязанности начальника караула при допуске в хранилища (склады), парки и ангары 71
Особые обязанности начальника караула при гауптвахте 74
Помощник начальника караула 75
Разводящий 76
Часовой 79
Общие обязанности . . . . . —
Особые обязанности часового 84
Выводной 87
Посыльный 88
Глава 7. **Пароль** 89
Глава 8. **Развод и смена караулов** 91
Развод караулов . . . . . —
Смена караулов 98
Смена часовых 105

Стр.

Глава 9. **Дозоры** 110
Глава 10. **Внутренний порядок в караулах** . . . 111
Глава 11. **Проверка караулов** 114
Глава 12. **Порядок несения службы караульными сторожевых постов** 118

РАЗДЕЛ ТРЕТИЙ

ПРОВЕДЕНИЕ ГАРНИЗОННЫХ МЕРОПРИЯТИЙ С УЧАСТИЕМ ВОЙСК

Глава 13. **Парады войск** 124
Общие указания . . . . . —
Встреча войсками командующего парадом и принимающего парад 126
Порядок прохождения войск торжественным маршем 128
Глава 14. **Почётные караулы** 133
Глава 15. **Отдание воинских почестей при погребении** 138
Глава 16. **Привлечение войск для борьбы с пожарами и со стихийными бедствиями** . . . 144
Глава 17. **Участие войск в демонстрациях и митингах** 145

Приложения:

1. Расписание караулов 148
2. Ведомость наряда караулов 149
3. Табель постам караула 150
4. Постовая ведомость караула 151
5. Порядок хранения и содержания Знамён . . 155
6. Книга учёта запаса боевых патронов караула 158
7. Положение автомата у часового на посту . . 160
8. Караульная форма одежды 161
9. Примерное оборудование караульного помещения 163

Стр.

10. Ограждение объектов и оборудование постов 166
11. Обязанности лиц караула при перевозке войск и воинских грузов 170
12. Охрана караульными собаками 179
13. Порядок учёта военнослужащих, находящихся в командировке и в отпуску, и воинских частей (учреждений, заведений) гарнизона 182
14. Размещение и оборудование управления коменданта гарнизона 184
15. О патрулировании в гарнизоне 186
16. О гауптвахте 190

Под наблюдением генерал-майора ЕСАУЛОВА П. Г.
и полковника ПАМФИЛОВА Д. Н.

Г32159. Изд. № 2/4000. Объём 6½ п. л. Зак. 569.

Отпечатано с матриц во 2-й типографии
Управления Военного Издательства им. К. Е. Ворошилова.